YAMAHA

РУКОВОДСТВО ПО ЭКСПЛУАТАЦИИ

WR450F

5TJ-28199-43

YAMAHA
YAMAHA MOTOR CO., LTD.

WR450F
РУКОВОДСТВО ПО ЭКСПЛУАТАЦИИ
©2005 by Yamaha Motor Co., Ltd.
1-ое издание, июль 2005
Все права защищены.
Любая перепечатка или несанкционированное использование без письменного разрешения компании Yamaha Motor Co., Ltd. категорически запрещено.
Напечатано в России.

ВВЕДЕНИЕ

Поздравляем Вас с приобретением мотоцикла компании YAMAHA серии WR. Эта модель является итогом многолетней деятельности компании Yamaha по производству великолепных спортивных, туристических и гоночных машин. Став владельцем мотоцикла Yamaha, Вы сможете по достоинству оценить высокий уровень его надежности и мастерства его разработчиков, которые сделали компанию Yamaha общепризнанным лидером в данной области техники.

Это Руководство объясняет Вам как управлять, контролировать, регулировать и обслуживать Ваш мотоцикл. Если у Вас возникают любые вопросы, связанные с данным Руководством, пожалуйста, обратитесь к вашему дилеру компании YAMAHA.

ПРИМЕЧАНИЕ:

Компания YAMAHA непрерывно улучшает конструкцию и качество своей продукции. Таким образом, поскольку данное Руководство содержит наиболее свежую информацию о продукции, доступную на момент выхода из печати, могут существовать незначительные расхождения между вашим мотоциклом и этим Руководством. Если у Вас возникают любые вопросы, связанные с данным Руководством, пожалуйста, обратитесь к вашему дилеру компании YAMAHA.

⚠ ПРЕДУПРЕЖДЕНИЕ

ПОЖАЛУЙСТА, ПРОЧТИТЕ ЭТО РУКОВОДСТВО ВНИМАТЕЛЬНО И ПОЛНОСТЬЮ ПЕРЕД НАЧАЛОМ ЭКСПЛУАТАЦИИ МОТОЦИКЛА. НЕ ЭКСПЛУАТИРУЙТЕ МОТОЦИКЛ ДО ТЕХ ПОР, ПОКА ВЫ НЕ ПОЛУЧИТЕ ДОСТАТОЧНО ЗНАНИЙ ОБ ОРГАНАХ УПРАВЛЕНИЯ, БЕЗОПАСНОМ ИСПОЛЬЗОВАНИИ И УПРАВЛЕНИИ МОТОЦИКЛОМ. РЕГУЛЯРНОЕ ОБСЛУЖИВАНИЕ И ТЕХНИЧЕСКИЙ КОНТРОЛЬ, ВМЕСТЕ С ХОРОШИМИ НАВЫКАМИ ВОЖДЕНИЯ, ПОЗВОЛЯТ ВАМ В ПОЛНОЙ МЕРЕ НАСЛАДИТЬСЯ ВОЖДЕНИЕМ МОТОЦИКЛА, ЕГО БЕЗОПАСНОСТЬЮ И НАДЕЖНОСТЬЮ.

ВАЖНАЯ ИНФОРМАЦИЯ

ЭТОТ МОТОЦИКЛ РАЗРАБОТАН ДЛЯ ИСПОЛЬЗОВАНИЯ В СОРЕВНОВАНИЯХ НА СПЕЦИАЛЬНЫХ ЗАКРЫТЫХ ТРАССАХ. Запрещается его использование для езды по улицам, дорогам и магистралям общего пользования с твёрдым покрытием. Использование его на бездорожье также может быть незаконным. Перед началом эксплуатации поинтересуйтесь требованиями местного законодательства.

⚠ ПРЕДУПРЕЖДЕНИЕ

1. ЭТОТ МОТОЦИКЛ ПРЕДНАЗНАЧЕН ДЛЯ ИСПОЛЬЗОВАНИЯ ТОЛЬКО ОПЫТНЫМИ СЕДОКАМИ.

   Не пытайтесь использовать этот мотоцикл с полной отдачей, пока полностью не ознакомитесь с его поведением.

2. ЭТОТ МОТОЦИКЛ ПРЕДНАЗНАЧЕН ТОЛЬКО ДЛЯ ОДНОГО СЕДОКА.

   Не сажайте пассажиров на этот мотоцикл.

3. ВСЕГДА НАДЕВАЙТЕ СПЕЦИАЛЬНУЮ ЗАЩИТУ.

   При эксплуатации этого мотоцикла всегда необходимо надевать одобренный защитный шлем и специальные очки или другую защиту глаз и лица. Также обязательно надевайте мотоботы, перчатки и другую защитную одежду. Следите за тем, чтобы Ваша одежда не смогла попасть в движущиеся части мотоцикла.

4. ВСЕГДА ПОДДЕРЖИВАЙТЕ ВАШ МОТОЦИКЛ В НАДЛЕЖАЩЕМ РАБОЧЕМ СОСТОЯНИИ.

   Для обеспечения надежности и безопасного использования, мотоцикл должен каждый раз тщательно проверяться. Всегда проводите проверки Вашего мотоцикла согласно данному Руководству. Устранение механических проблем до использования мотоцикла может предотвратить аварию.

5. БЕНЗИН ЛЕГКОВОСПЛАМЕНЯЕМ.

   При заправке топливом всегда останавливайте двигатель. Следите, чтобы при заправке не пролить бензин на двигатель или элементы системы выпуска. Никогда не производите заправку куря или вблизи от открытого огня.

6. БЕНЗИН МОЖЕТ СТАТЬ ПРИЧИНОЙ ТРАВМЫ.

   Если вы случайно глотнули бензин, вдох-нули его пары или он попал вам в глаза, немедленно обратитесь к врачу. Если бензин пролился на вашу кожу или одеж-ду, немедленно промойте затронутые места мылом и переоденьтесь.

7. ЭКСПЛУАТИРУЙТЕ ВАШ МОТОЦИКЛ ТОЛЬКО В МЕСТАХ С ХОРОШЕЙ ВЕНТИЛЯЦИЕЙ.

   Никогда не запускайте двигатель и не допускайте его работу даже самое непродолжительное время в замкнутых объёмах. Отработавшие газы ядовиты Отработавшие газы содержат окись углерода, которая не имеет цвета и запаха. Окись углерода - чрезвычайно токсичный газ, который может вызвать потерю сознания или смерть.

8. ПАРКОВКА МОТОЦИКЛА; ОСТАНОВКА ДВИГАТЕЛЯ.

   Всегда глушите двигатель, когда покидаете мотоцикл. Не оставляйте мотоцикл на склонах или мягкой почве, иначе это может привести к опрокидыванию.

9. ДВИГАТЕЛЬ, ВЫХЛОПНАЯ ТРУБА, ГЛУШИТЕЛЬ, КАРТЕР ДВИГАТЕЛЯ НАГРЕЮТСЯ ПОСЛЕ ЗАПУСКА ДВИГАТЕЛЯ.

   Будьте осторозны! Не дотрагивайтесь до них во время эксплуатации мотоцикла или при прове-дении его ремонта.

10. ПОДГОТОВКА МОТОЦИКЛА К ТРАНСПОРТИРОВКЕ.

    Перевозя мотоцикл на другом транспортном средстве, устанавливайте его без наклона и проследите, чтобы топливный кран находился в положении "OFF" (Выключено). Иначе не исключены утечки топлива из бака или карбюратора.

НОВОМУ ВЛАДЕЛЬЦУ

Данное Руководство поможет Вам приобрести основные знания, касающиеся особенностей данного мотоцикла, а также освоить управление машиной. Пожалуйста, прочитайте это Руководство внимательно и полностью до начала использования мотоцикла. Если у вас возникнут вопросы, касающиеся эксплуатации и обслуживания мотоцикла, обратитесь, пожалуйста, к официальному дилеру компании YAMAHA.

ПРИМЕЧАНИЕ:

Это Руководство должно считаться неотъемлемой частью данного мотоцикла и должно всегда находиться при нём, даже в случаях перепродаж.

ПРИМЕЧАНИЕ

Некоторые данные в этом Руководстве могут стать устаревшими из-за усовершенствований, сделанных в будущем для этой модели. Если у Вас возникают любые вопросы, связанные с данным Руководством, пожалуйста, обратитесь к вашему дилеру компании YAMAHA.

ВЕС МОТОЦИКЛА

Вес мотоцикла без топлива

Минимальный вес для кроссовых мотоциклов:

для класса 125 cc . . . . . .минимум 88 кг

для класса 250 cc . . . . . .минимум 98 кг

для класса 500 cc . . . . . .минимум 102 кг

При изменении Вашего мотоцикла (например, при уменьшении веса), принимайте во внимание вышеупомянутые пределы веса.

КАК ПОЛЬЗОВАТЬСЯ ДАННЫМ РУКОВОДСТВОМ

ОСОБЕННО ВАЖНАЯ ИНФОРМАЦИЯ

⚠

Знак предупреждения об опасности означает: ОПАСНОСТЬ! БУДЬТЕ НАЧЕКУ! ВАША БЕЗОПАСНОСТЬ ПОД УГРОЗОЙ!

⚠ ПРЕДУПРЕЖДЕНИЕ

ПРЕДУПРЕЖДЕНИЕ! Несоблюдение инструкций может окончиться серьёзной травмой или смертью водителя транспортного средства, находящихся поблизости лиц или человека, осматривающего или ремонтирующего транспортное средство.

ПРЕДОСТЕРЕЖЕНИЕ:

ПРЕДОСТЕРЕЖЕНИЕ на необходимость принятия особых мер предосторожности, чтобы избежать повреждения машины.

ПРИМЕЧАНИЕ:
После заголовка ПРИМЕЧАНИЕ дается важная информация, облегчающая выполнение различных действий или поясняющая смысл сказанного.

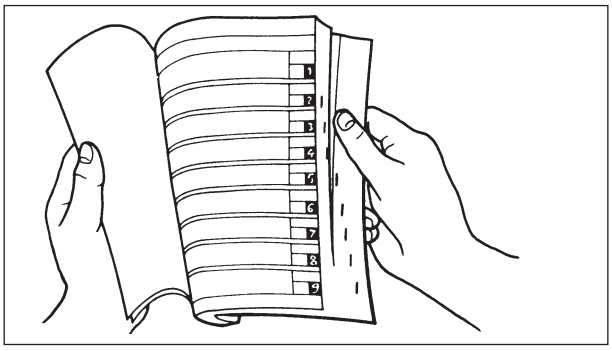

ПОИСК НУЖНОЙ СТРАНИЦЫ

1. Это Руководство содержит семь глав: "Общая информация", "Спецификации", "Регулярные проверки и регулировки", "Двигатель", "Шасси", "Электрика", "Настройка".
2. Оглавление - в начале Руководства. Воспользуйтесь оглавлением, перед тем как искать нужную главу и пункт. Это позволит Вам облегчить поиск.

   Согните книгу как показано, чтобы найти нужный раздел.

ФОРМАТ РУКОВОДСТВА

Все процедуры в этом Руководстве организованы в последовательном, постепенном формате. Информация была собрана и структурирована, чтобы обеспечить удобное пользование данным Руководством. В этом пересмотренном формате перед стрелкой будет стоять неисправность, а после метод устранения, например,

- Подшипники

  Питинг/повреждение → Замена.

КАК ЧИТАТЬ ОПИСАНИЯ

Чтобы идентифицировать запасную часть и посмотреть как она устанавливается существуют сборочные чертежи в начале каждой главы.

1. На сборочном чертеже легко увидеть как устанавливается та или иная деталь.
2. Вторые номера указывают порядок работ на сборочном чертеже. Число в круге, указывает шаг разборки.
3. Под номером 3 указываются примечания, описание которых расположенно на следующей странице.
4. В таблице, обозначенной цифрой 4, указывается порядок снятия и установки деталей, их названия, порядковый номер, а также примечания.
5. Под цифрой 5 - описание порядка выполняемых операций.
6. Для операций, требующих большего количества информации, существует специальное описание под цифрой 6, дается как дополнительная информация к сборочному чертежу.

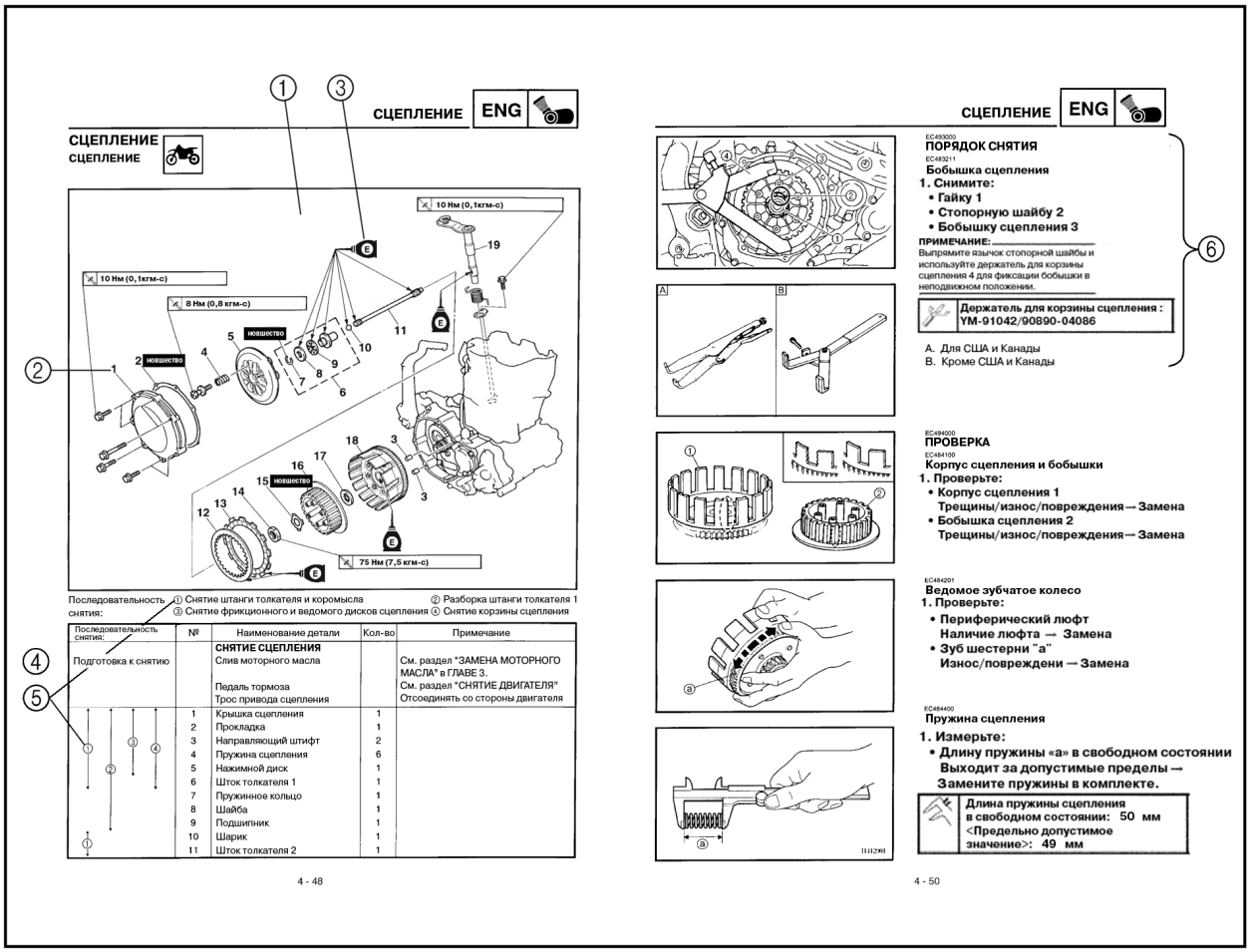

СЦЕПЛЕНИЕ ENG

СЦЕПЛЕНИЕ
СЦЕПЛЕНИЕ

10 Нм (0,1кгм-с)
10 Нм (0,1кгм-с)
8 Нм (0,8 кгм-с)
75 Нм (7,5 кгм-с)
новшество

Последовательность снятия: ① Снятие штанги толкателя и коромысла ② Разборка штанги толкателя 1 ③ Снятие фрикционного и ведомого дисков сцепления ④ Снятие корзины сцепления

Последовательность снятия:	№	Наименование детали	Кол-во	Примечание
		СНЯТИЕ СЦЕПЛЕНИЯ		
Подготовка к снятию		Слив моторного масла		См. раздел "ЗАМЕНА МОТОРНОГО МАСЛА" в ГЛАВЕ 3.
		Педаль тормоза		См. раздел "СНЯТИЕ ДВИГАТЕЛЯ"
		Трос привода сцепления		Отсоединять со стороны двигателя
	1	Крышка сцепления	1	
	2	Прокладка	1	
	3	Направляющий штифт	2	
	4	Пружина сцепления	6	
	5	Нажимной диск	1	
	6	Шток толкателя 1	1	
	7	Пружинное кольцо	1	
	8	Шайба	1	
	9	Подшипник	1	
	10	Шарик	1	
	11	Шток толкателя 2	1	

4 - 48

СЦЕПЛЕНИЕ ENG

EC493000
ПОРЯДОК СНЯТИЯ
EC483211
Бобышка сцепления
1. Снимите:
- **Гайку 1**
- **Стопорную шайбу 2**
- **Бобышку сцепления 3**

ПРИМЕЧАНИЕ:
Выпрямите язычок стопорной шайбы и используйте держатель для корзины сцепления 4 для фиксации бобышки в неподвижном положении.

Держатель для корзины сцепления : YM-91042/90890-04086

A. Для США и Канады
B. Кроме США и Канады

EC494000
ПРОВЕРКА
EC484100
Корпус сцепления и бобышки
1. Проверьте:
- **Корпус сцепления 1**
  Трещины/износ/повреждения — Замена
- **Бобышка сцепления 2**
  Трещины/износ/повреждения — Замена

EC484201
Ведомое зубчатое колесо
1. Проверьте:
- **Периферический люфт**
  Наличие люфта — Замена
- **Зуб шестерни "a"**
  Износ/повреждени — Замена

EC484400
Пружина сцепления
1. Измерьте:
- **Длину пружины «a» в свободном состоянии**
  Выходит за допустимые пределы — Замените пружины в комплекте.

Длина пружины сцепления в свободном состоянии: 50 мм <Предельно допустимое значение>: 49 мм

4 - 50

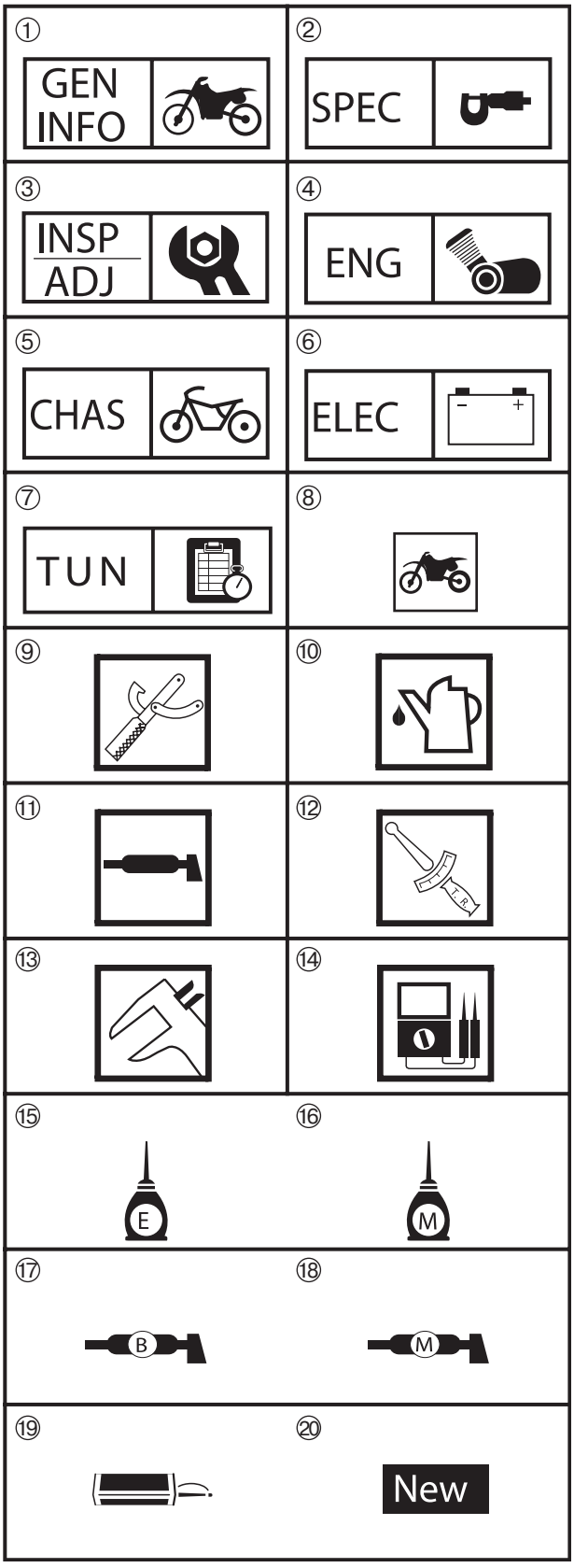

ИЛЛЮСТРИРОВАННЫЕ СИМВОЛЫ

(Обратитесь к иллюстрации)

Иллюстрированные символы от ① до ⑦ предназначенны длябыстрого поиска необхобимой главы.

① Общая информация
② Спецификации
③ Регулярные проверки и регулировки
④ Двигатель
⑤ Шасси
⑥ Электрика
⑦ Настройка

Иллюстрированные символы от ⑧ до ⑭предназначенны для идентификации спецификаций, появляющихся в тексте.

⑧ С двигателем повысился
⑨ Специальный инструмент
⑩ Заполняется жидкостью
⑪ Смазка
⑫ Момент затяжки
⑬ Специальные измерения, межсервисный интервал
⑭ Сопротивление, напряжение, сила тока

Иллюстрированные символы от ⑮ до ⑱ предназначенны для определения вида смазки и места смазки.

⑮ Применяют моторное масло
⑯ Применяют моторное масло с дисульфидом молибдена
⑰ Применяют литиевую консистентную смазку
⑱ Применяют консистентную смазку с дисульфидом молибдена

Иллюстрированные символы от ⑲ до ⑳ помогают определить где применить специальный клей и где установить новые детали.

⑲ Применяют клей (LOCTITE®)
⑳ Используют новую деталь

АЛФАВИТНЫЙ УКАЗАТЕЛЬ

ОБЩАЯ ИНФОРМАЦИЯ

СПЕЦИФИКАЦИИ

РЕГУЛЯРНЫЕ ПРОВЕРКИ И РЕГУЛИРОВКИ

ДВИГАТЕЛЬ

ШАССИ

ЭЛЕКТРООБОРУДОВАНИЕ

НАСТРОЙКА

ОБЩАЯ ИНФОРМАЦИЯ

ОПИСАНИЕ

① Рычаг сцепления
② Рычаг "горячего" пуска
③ Кнопка остановки двигателя
④ Многофункциональный дисплей
⑤ Замок зажигания
⑥ Кнопка запуска двигателя
⑦ Рычаг переднего тормоза
⑧ Рукоятка акселератора
⑨ Пробка радиатора
⑩ Крышка топливного бака
⑪ Задний фонарь
⑫ Ножной стартер
⑬ Топливный бак
⑭ Фара
⑮ Радиатор
⑯ Болт слива охлаждающей жидкости
⑰ Педаль заднего тормоза
⑱ Соединительный клапан
⑲ Топливный кран
⑳ Кнопка "холодного" пуска

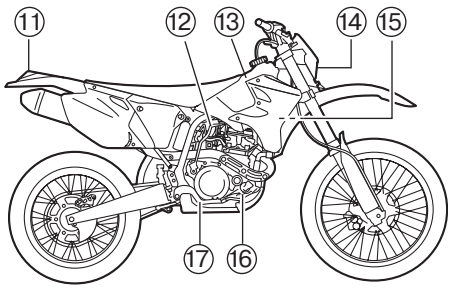

ПРИМЕЧАНИЕ:

- Купленный Вами мотоцикл может несколько отличаться от изображенного на рисунках данного Руководства.
- Производитель может изменить данные характеристики без предварительного уведомления.

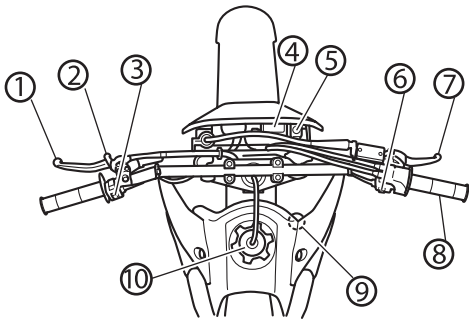

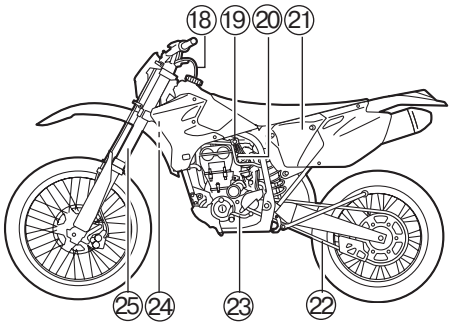

Перечень запасных частей и инструментов, входящих в комплект мотоцикла

4MX-14948-07-00-80	Жиклер	1
97702-40010-00-80	Винт	1
5TJ-14916-91-00-80	Игла Карбюратора	1
4JT-1494F-05-00-80	Жиклер	1
5UM-1494F-29-00-80	Жиклер	1
4MX-14943-42-00-80	Жиклер	1
9383E-13233-00-80	Звездочка, металлическая	1
2S2-17466-00-00-80	Направляющая цепи	1
5TJ-25450-80-00-80	Звездочка, металлическая	1

ИДЕНТИФИКАЦИЯ МОТОЦИКЛА

Существует 2 причины для того, чтобы знать идентификационный номер Вашего мотоцикла:

1. Для заказа оригинальных запасных частей Вы должны назвать идентификационный номер Вашего мотоцикла дилеру компании YAMAHA, чтобы точно определить вашу модель.
2. Если Ваш мотоцикл находится в угоне, то необходим номер для идентификации Вашего мотоцикла.

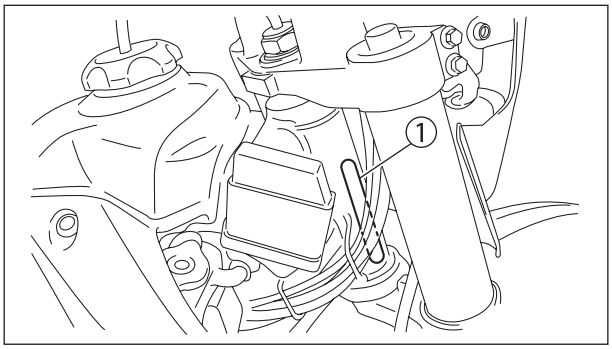

ИДЕНТИФИКАЦИОННЫЙ НОМЕР ТРАНСПОРТНОГО СРЕДСТВА

Номер рамы ① выштампован на правом пере Вашего мотоцикла.

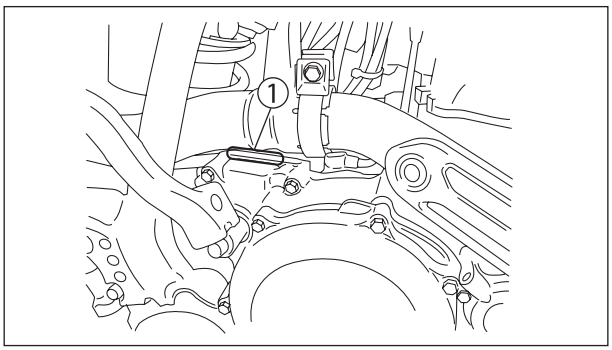

ЗАВОДСКОЙ НОМЕР ДВИГАТЕЛЯ

Заводской номер двигателя ① выштампован на картере двигателя с правой стороны.

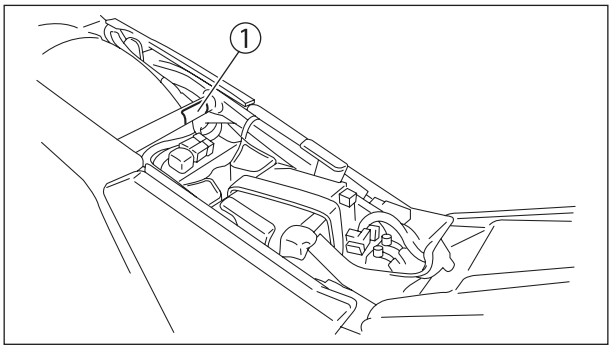

ТАБЛИЧКА МОДЕЛИ

Табличка с обозначением модели прикреплена к раме под седлом водителя. Эта информация понадобится для заказа запасных частей.

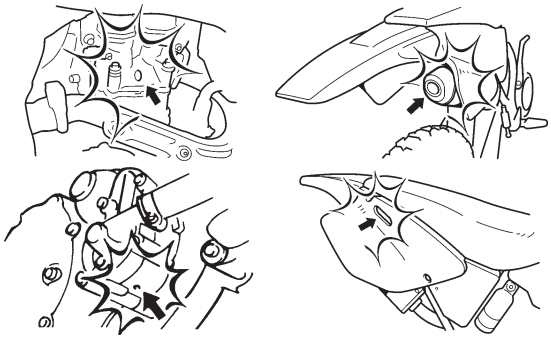

ВАЖНАЯ ИНФОРМАЦИЯ

ПОДГОТОВКА К УДАЛЕНИЮ И РАЗБОРКЕ

1. Удалите весь мусор, грязь, паль и другие материалы перед началом разборки. Когда моете мотоцикл мойкой высокого давления, закрывайте следующие детали.
   - Выпускной канал системы выхлопа
   - Боковое отверстие воздухоочистителя
   - Отверстие кожухо водяного насоса
   - Сливное отверстие головки цилиндра
   - Все электрические компоненты

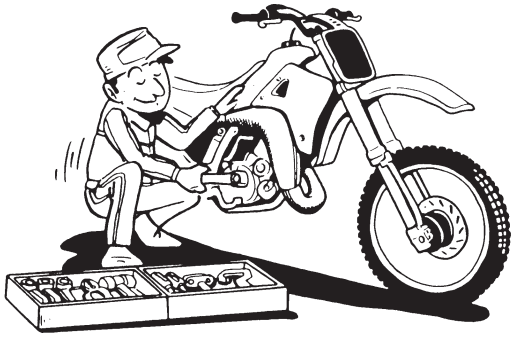

2. Используйте надлежащие инструменты и оборудование для очистки. Отнесенные к разделу "специальные инструмены".

3. При раздорке мотоцикла, держите взаимодействующие детали вместе. Они включают: шестерни, цилиндры, поршня и другие взаимодействующие части, которые изнашиваются совместно. Взаимодействующие детали должны использоваться многократно, а при замене - меняются совместно.

4. При разборке какого - либо узла, очищайте детали и складывайте их в специальные подносы в определенной последовательности. Это позволит экономить врямя при сборке и даст уверенность, что все собрано правильно.

5. Держите вдал от источников огня.

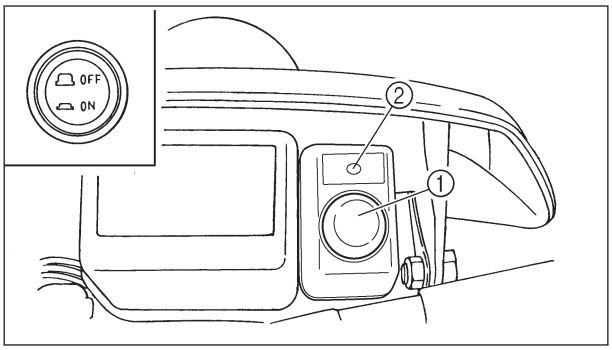

ФУНКЦИИ УПРАВЛЕНИЯ

ЗАМОК ЗАЖИГАНИЯ

В зависимости от позиции, замок зажигания выполняет следующие функции:

ON (ВКЛ):

Двигатель может быть запущен только при положении ключа в данной позиции.

ВЫКЛ:

Все электические цепи выключены.

Сигнализатор выключателя зажигания

Выключатель зажигания ① оборудован сигнализатором ② для того, чтобы определить включено зажигание или нет. Функции этого сигнализатора следующие.

- Этот сигнализатор загорается, когда ключ замка зажигания повернут в положение ON (ВКЛ).
- Он гаснет, когда двигатель заведен.
- Этот сигнализатор загорается снова, когда вигатель остановлен.

ПРИМЕЧАНИЕ:

Если сигнализатор не загорается, когда ключ замка зажигания повернут в положение ON (ВКЛ), то это свидетельствует о разряженной аккумуляторной батарее. Зарядите аккумуляторную батарею.

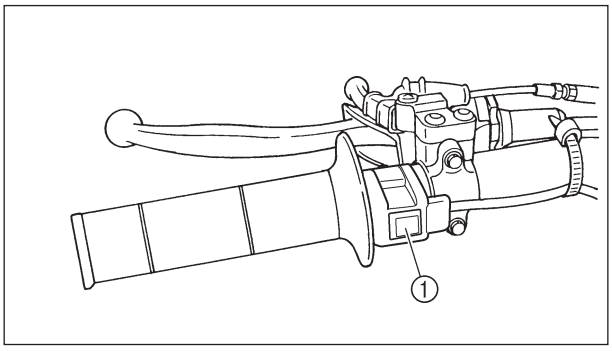

КНОПКА ОСТАНОВКИ ДВИГАТЕЛЯ

Кнопка остановки двигателя ① расположенна на левой рукоятке. Продолжайте нажимать на кнопку остановки двигателя до тех пор, пока двигатель не остановится.

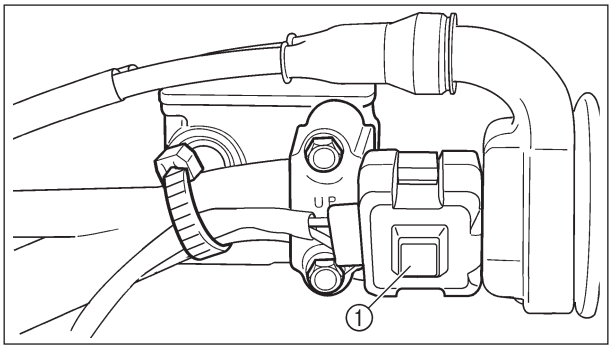

КНОПКА ЗАПУСКА ДВИГАТЕЛЯ

Кнопка запуска двигателя ① расположена на правой рукоятке. Нажимайте кнопку для запуска двигателя при помощи стартера.

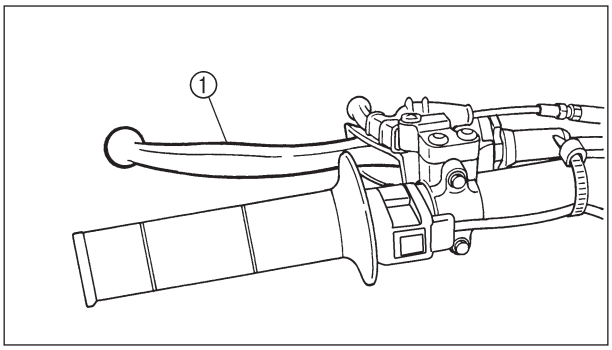

РЫЧАГ СЦЕПЛЕНИЯ

Рычаг сцепления ① расположен на левой рукоятке; он управляет включением механизма сцепления. Для выключения сцепления рычаг необходимо выжать, для включения сцепления рычаг необходимо отпустить. Для плавной работы сцепления рычаг следует выжимать быстро, а отпускать мед-ленно.

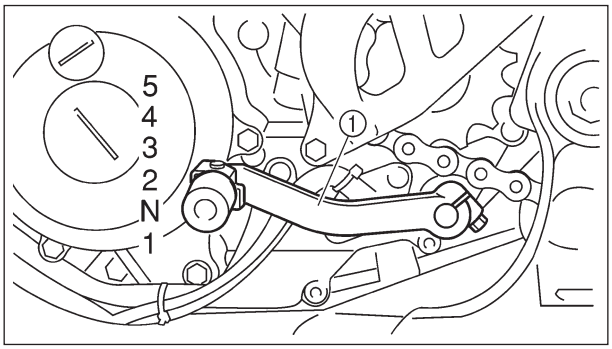

ПЕДАЛЬ ПЕРЕКЛЮЧЕНИЯ ПЕРЕДАЯ

Данный мотоцикл оснащается пятиступенчатой коробкой передач постоянного зацепления. Вы можете переключать передачи использую педаль переключения, расположенную с левой стороны мотоцикла.

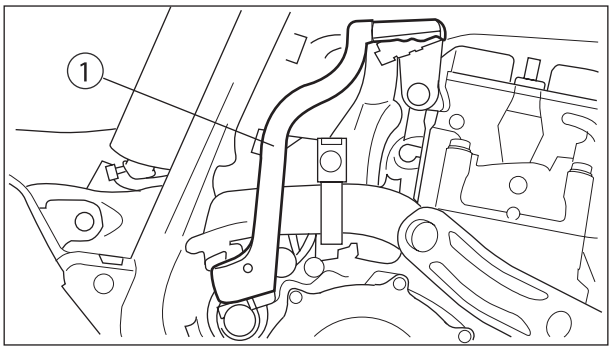

НОЖНОЙ СТАРТЕР

Нажимайте ножной стартер ① вдали от двигателя. Нажмите плавно и сильно ногой на ножной стартер для запуска двигателя. Двигатель этого мотоцикла может быть запущен ножным стартером при выжатом сцеплении и включенной передаче. Обычно перед запуском двигателя ножным стартером педаль переключения передач устанавливают в нейтральное положение.

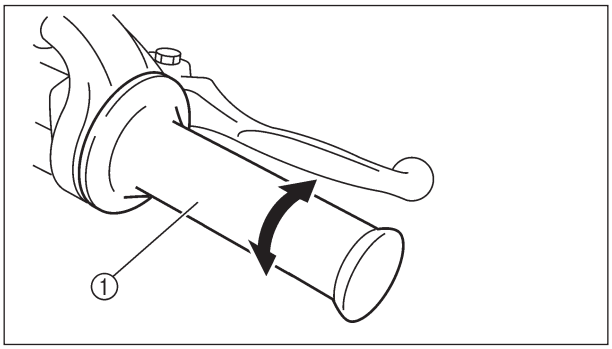

РУКОЯТКА АКСЕЛЕРАТОРА

Рукоятка акселератора ① расположенна справа на руле. Она позволяет изменять частоту вращения двигателя. Для увеличения частоты вращения двигателя поворачивайте рукоятку на себя, для уменьшения - от себя.

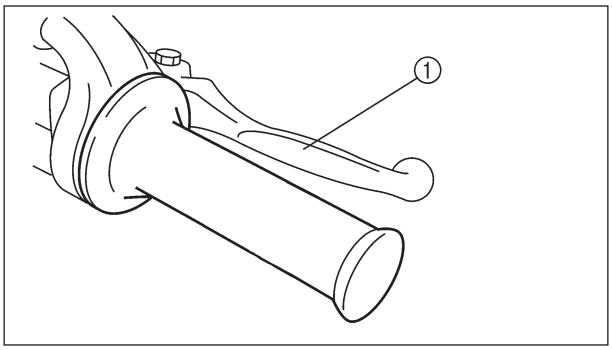

РЫЧАГ ПЕРЕДНЕГО ТОРМОЗА

Рычаг переднего тормоза ① расположен на руле справа. Для включения переднего тормоза прижмите рычаг к рукоятке руля.

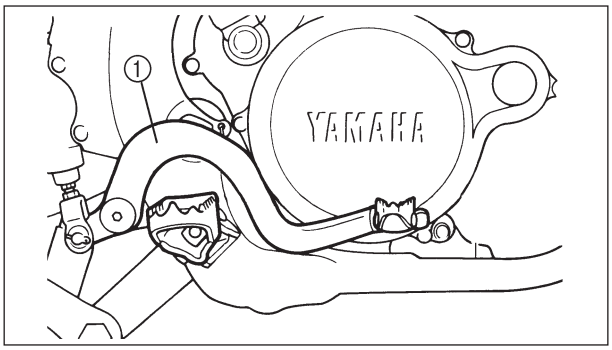

ПЕДАЛЬ ЗАДНЕГО ТОРМОЗА

Педаль заднего тормоза ① расположена с правой стороны мотоцикла. Нажмите вниз на педаль для активации заднего тормоза.

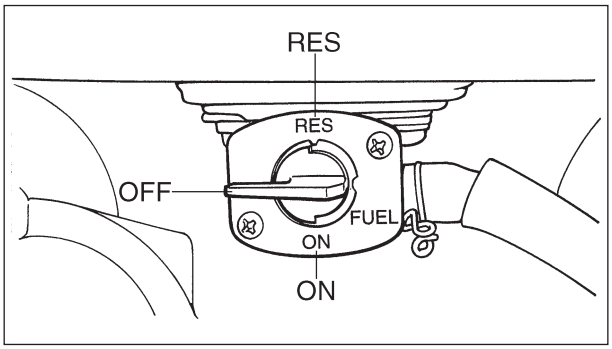

ТОПЛИВНЫЙ КРАН

Топливный кран пропускает топливо из топливного бака к карбюратору и в тоже время фильтрует его. Предусмотрены три позиции топливного крана.

ВЫКЛ: При данном положении крана поток топлива перекрыт. При неработающем двигателе кран всегда должен находиться в данном положении.

ON (ВКЛ): При данном положении крана топливо поступает из бака в карбюратор. Во время движения кран должен находиться в данном положении.

RES (РЕЗЕРВ): В этом положении топливо поступает в карбюратор из резервной секции топливного бака после того, как основной запас топлива был исчерпан. Когда рукоятка крана находится в данном положении, возможна нормальная эксплуатация мотоцикла, но рекомендуется заправить бак топливом как можно быстрее.

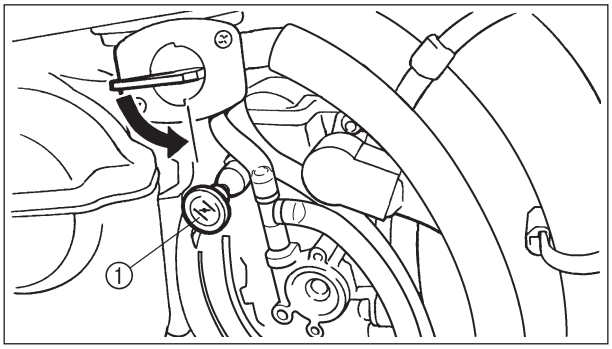

КНОПКА ХОЛОДНОГО ПУСКА

Когда холодно, в двигатель поступает бедная топливовоздушная смесь для запуска двигателя. Эта кнопка управляет клапаном обогащения топливовоздушной смеси и используется для запуска холодного двигателя. Нажмите на кнопку для запуска холодного двигателя. Когда двигатель немного прогреется, отпустите кнопку.

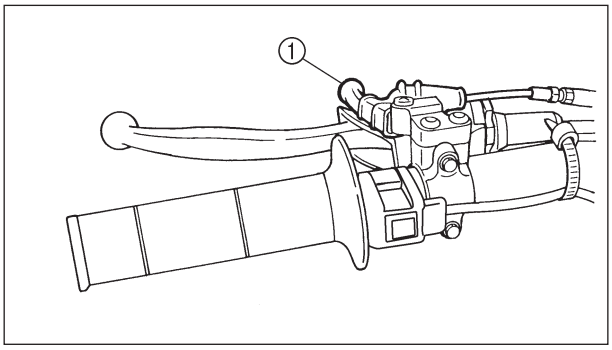

РЫЧАГ "ГОРЯЧЕГО" ПУСКА

Рычаг "горячего" пуска ① используется для запуска теплого двигателя

Используйте рычаг "горячего" пуска когда снова перезапускаете двигатель после его остановки (двигатель все еще теплый). Потените за рычаг "горячего" пуска для добавления дополнительного воздуха в топливовоздушную смесь для более легкого запуска двигателя.

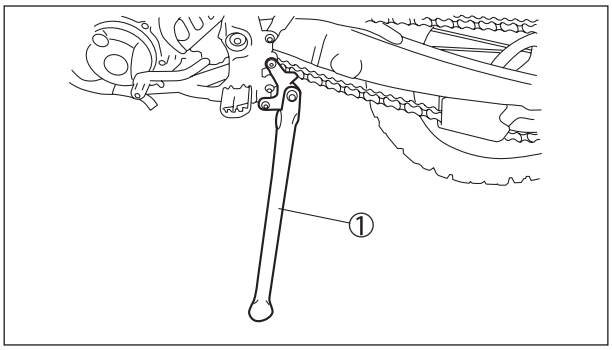

БОКОВОЙ УПОР

Боковой упор 1 используется для того, чтобы надежно установить мотоцикл в вертикальном положении или при его транспортировке.

⚠ ПРЕДУПРЕЖДЕНИЕ

- **Никогда не облакачивайтесь на мотоцикл, когда он стоит на боковом упоре.**
- **При езде, держите боковой упор в поднятом положении.**

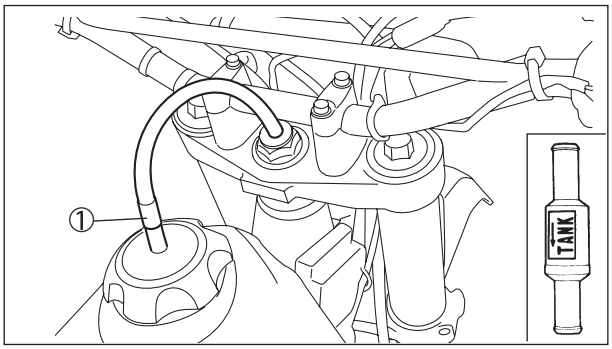

ПРЕДОХРАНИТЕЛЬНЫЙ КЛАПАН

Этот предохранительный лапан ① препятствует вытеканию топлива из топливного бака.

ПРЕДОСТЕРЕЖЕНИЕ:

Убедитесь в нормальном функционировании данного клапана.

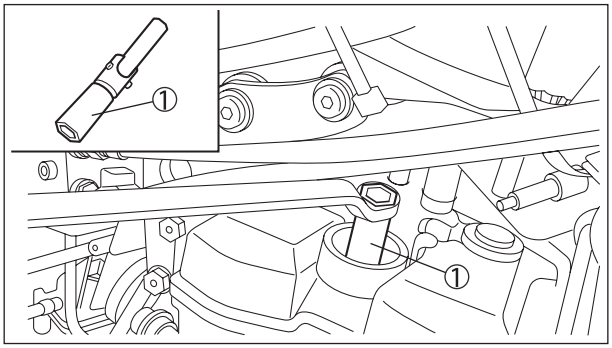

СВЕЧНОЙ КЛЮЧ

Этот свечной ключ ① используется для снятия и установки свечей зажигания.

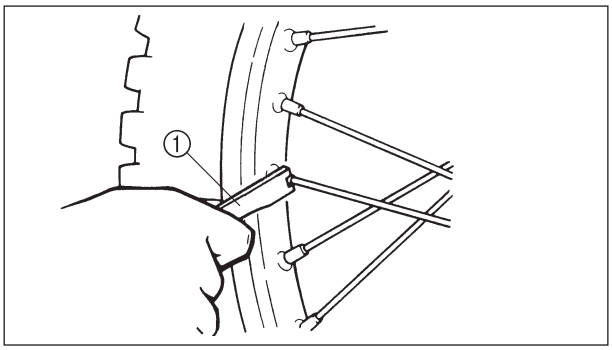

КЛЮЧ ДЛЯ СПИЦ

Этот ключ для спиц ① используется для их натяжки.

МНОГОФУНКЦИОНАЛЬНЫЙ ДИСПЛЕЙ

Общая информация

⚠ ПРЕДУПРЕЖДЕНИЕ

Любые изменения в установках многофункциональной приборной панели производите только при остановленном мотоцикле.

В оснащение многофункциональной приборной панели входят:

ОСНОВНОЙ РЕЖИМ:

- Спидометр
- Часы
- Два счётчика пути (показывающие пробег после последнего обнуления)

ГОНОЧНЫЙ РЕЖИМ:

- Таймер (показывает время, которое проехал мотоцикл с начала его включения)
- Счетчик пути (который показывает пройденный путь с момента его включения)
- Цифровой счетчик (способен измерять любые данные)

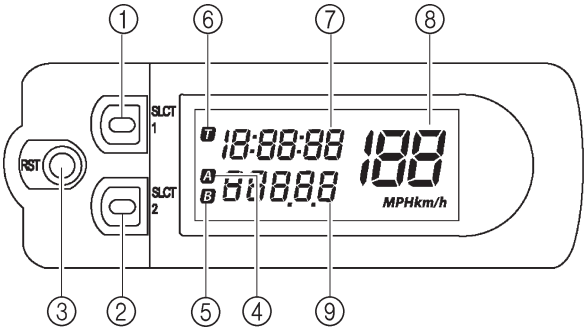

ОПИСАНИЕ ОПЕРАЦИЙ С КНОПКАМИ:

① Кнопка выбора "SLCT1"

② Кнопка выбора "SLCT2"

③ Кнопка сброса "RST"

Дисплей:

④ Индикатор счетчика пути **A**

⑤ Индикатор счетчика пути **B**

⑥ Индикатор счетчика пути **T**

⑦ Часы / Таймер

⑧ Спидометр

⑨ Одометр / Счетчик пути

ПРИМЕЧАНИЕ:

Кнопки управления могут нажиматься двумя способами:

Короткое нажатие: Нажмите кнопку. (⇨)

Длительное нажатие: Нажимайте и удерживайте кнопку в течение 2 секунд или более. (➡)

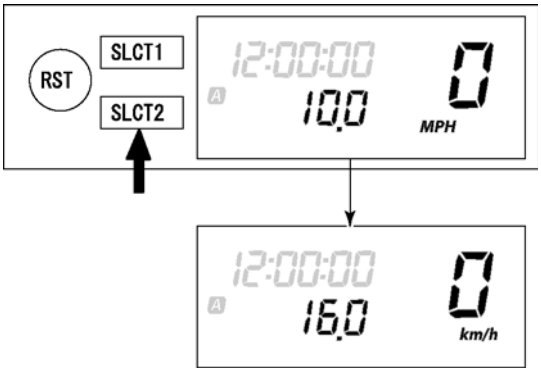

ОСНОВНОЙ РЕЖИМ

Изменение показаний спидометра (для Великобритании)

1. Нажмите кнопку "SLCT2" в течение 2 секунд или более для изменения единиц измерения спидометра. Дисплей спидометра будет показывать одну из следующих единицу измерения: миль/ч км/ч миль/ч

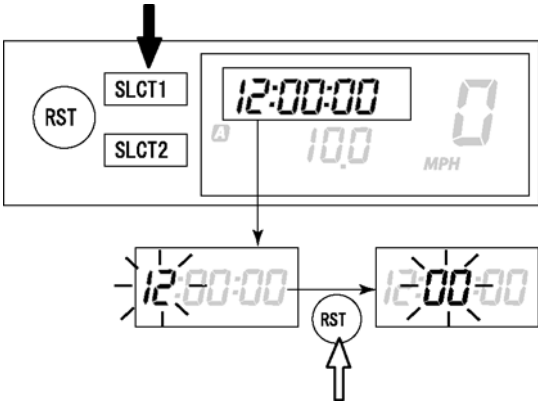

Установка времени

1. Нажмите кнопку "SLCT1" в течение 2 секунд или более для настройки времени часов.
2. Нажмите на кнопку "RST" для изменения показаний часов. Дисплей будет показывать следующее: Час Минута→Секунда→Час

ПРИМЕЧАНИЕ:

Изменяемые цифры мигают.

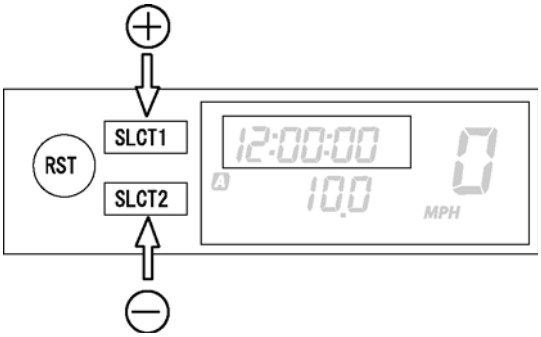

3. Нажмите на кнопку "SLCT1" для прибавления времени или на кнопку "SLCT2" для уменьшения времени. Длительное нажатие кнопки позволит быстро менять показания часов.
4. Для окончания установки времени, нажмите на кнопку "RST" в течение 2 секунд или более.

ПРИМЕЧАНИЕ:

- Если не нажимать эту кнопку в течение 30 секунд, показания часов установятся автоматически.
- Для сброса секунд, нажмите кнопку "SLCT1" или кнопку "SLCT2".

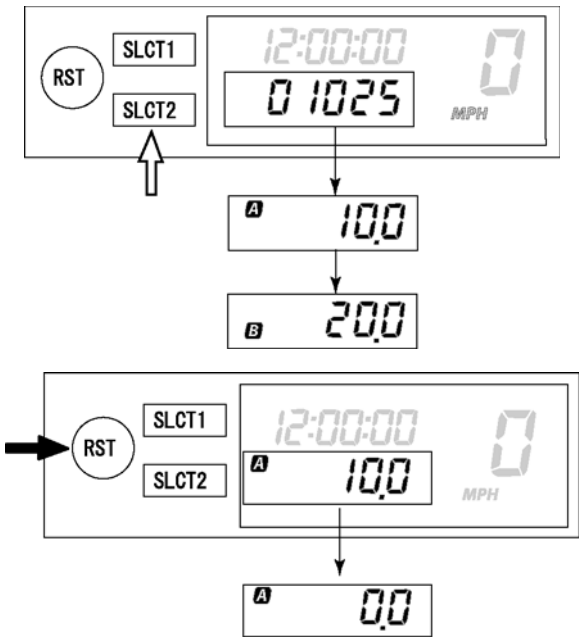

Изменение показаний одометра и счетчика пути A/B (TRIP A/B)

1. Нажмите на кнопку "SLCT2" для иземения показаний счетчика пути. Дисплей будет показывать следующее значение:

   Одиметр →TRIP A → TRIP B→ TRIP A →Одометр.

ПРИМЕЧАНИЕ:

Для сброса показаний, выбирете одометр и нажмите кнопку "RST" в течение 2 секунд или более.

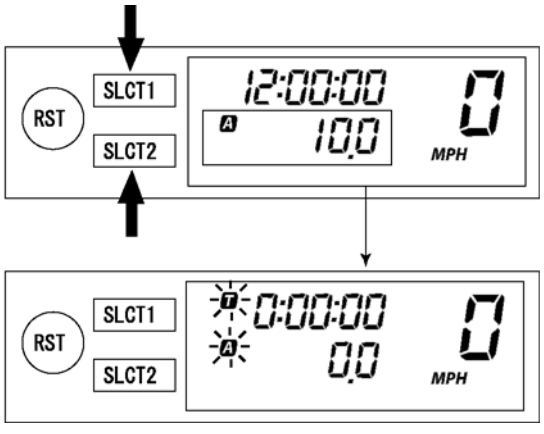

ПЕРЕКЛЮЧЕНИЕ ОБЫЧНЫЙ РЕЖИМ/ГОНОЧНЫЙ РЕЖИМ

ПРИМЕЧАНИЕ:

- Для измерения параметров в гоночном режиме можно воспользоваться таймером.
- Индикатор **T** загорится при переходе в гоночный режим.
- В гоночном режиме не отображаются функции как в основном режиме.
- Переключение в гоночный режим вынуждает сбросить показания счетчика пути **A** (TRIP A)

Переключение из ОСНОВНОГО РЕЖИМА в ГОНОЧНЫЙ

1. Одновременно нажмите кнопку "SLCT1" и кнопку "SLCT2" на 2 или более секунды для перехода в гоночный режим.

ПРИМЕЧАНИЕ:

Чтобы начать отсчет времени вручную, убедитесь, что горят индикаторы **T** и **A**. (Для начала отсчета вручную, обратитесь к разделу "Резервное измерение").

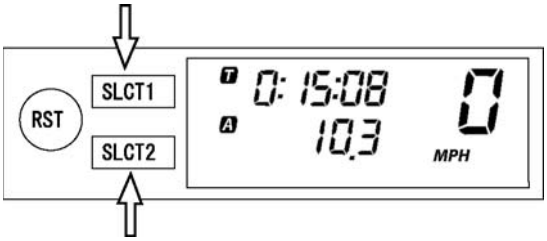

Возвращение из ГОНОЧНОГО РЕЖИМА в ОСНОВНОЙ

ПРИМЕЧАНИЕ:

Возвращение к основному режиму возможно при остановленном таймере.

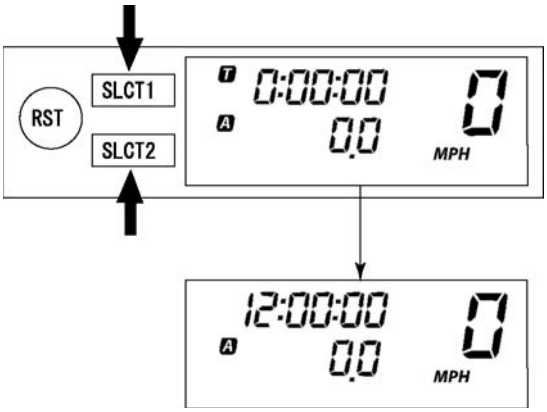

1. Убедитесь, что таймер остановлен. Если таймер не остановлен, остановите его одновременным нажатием кнопок "SLCT1" и "SLCT2".
2. Одновременно нажмите кнопку "SLCT1" и кнопку "SLCT2" на 2 или более секунды для перехода в основной режим.

ГОНОЧНЫЙ РЕЖИМ
Резервное измерение

ПРИМЕЧАНИЕ:

Начальное измерение состоит из двух стартов, из которых может быть выбран любой.

- Запуск вручную

Запуск измерения седоком вручную нажатием на кнопку. (Долгое нажатие на кнопку "SLCT2" переместит измерение в резерв)

- Автоматический запуск

Запуск измерений таймера автоматически при движении мотоцикла. (Долгое нажатие на кнопку "SLCT1" переместит измерение в резерв)

Запуск вручную

ПРИМЕЧАНИЕ:

Начальная установка при переключении в гоночный режим, установит запуск в ручную.

1. Перед участием в гонках проверьте, чтобы стоял гоночный режим. (Ознакомьтесь с разделом "Переключение от основного режима к гоночному")

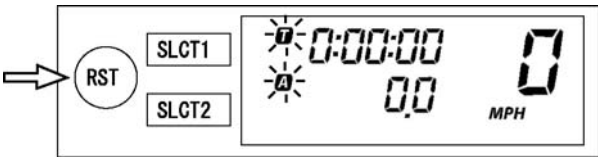

ПРИМЕЧАНИЕ:

Когда мотоцикл преготовлен для заезда с ручным измерением, индикаторы **T** и **A** должны гореть.

2. Запуск таймера осуществляется нажатием кнопки "RST".
3. Для остановки таймера, одновременно нажмите кнопку "SLCT1" и кнопку "SLCT2".

ПРИМЕЧАНИЕ:

Если мотоцикл движется, а таймер остановлен, никакие измерения не будут производиться.

4. Для овозобновления измерений, одновременно нажмите кнопку "SLCT1" и кнопку "SLCT2".

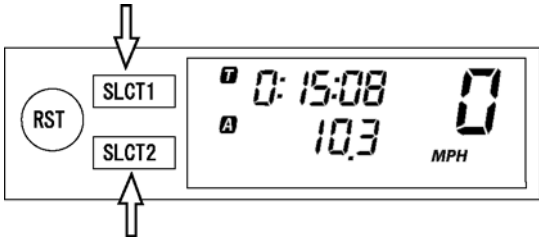

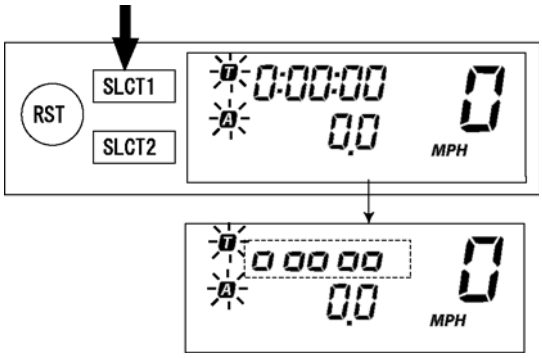

Автоматический запуск

1. Перед участием в гонках проверьте, чтобы стоял гоночный режим. (Ознакомьтесь с разделом "Переключение от основного режима к гоночному")
2. Перед стартом нажмите на кнопку "SLCT1" или "SLCT2" в течение двух или более секунд.

ПРИМЕЧАНИЕ:

Когда мотоцикл преготовлен для заезда с автоматическим измерением, индикаторы **T** и **A** должны гореть. Отсчет таймера будет производится слева на право.

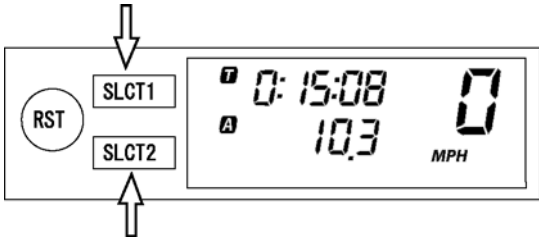

3. Во время троганья запустите таймер.
4. Для остановки таймера, одновременно нажмите кнопку "SLCT1" и кнопку "SLCT2".

ПРИМЕЧАНИЕ:

Если мотоцикл движется, а таймер остановлен, никакие измерения производиться не будут.

5. Для возобновления измерений, снова одновременно нажмите кнопку "SLCT1" и кнопку "SLCT2".

Переустановка измеренных данных

ПРИМЕЧАНИЕ:

Переустановка может быть сделана следующими двумя способами.

Переустановка возможна только после того, как сделаны измерения:

- Сброс счетчика пути A.

Переустановка возможна только, если измерения не сделаны:

- Сброс счетчика пути A и таймера.

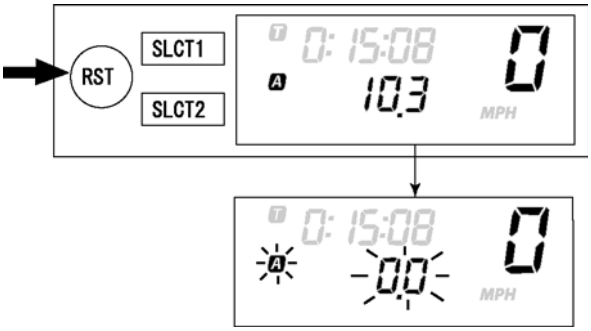

Сброс счетчика пути A (TRIP A)

1. Убедитесь в том, что таймер работает. Если таймер не работает, остановите его одновременным нажатием кнопок "SLCT1" и "SLCT2".
2. Для сброса показаний счетчика пути A (TRIP A) нажмите кнопку "RST" в течение 2 секунд или более.

ПРИМЕЧАНИЕ:

При сбрасывании дисплей будет мигать в течение четырех секунд.

Сброс счетчика пути A (TRIP A) и таймера

1. Убедитесь, что таймер остановлен. Если таймер не остановлен, остановите его одновременным нажатием кнопок "SLCT1" и "SLCT2".
2. Сбросте все показания, нажав кнопку "RST" в течение двух секунд или более.

ПРИМЕЧАНИЕ:

- Переустоновка обновит показания таймера и показания счетчика пути.
- Автоматический запуск также будет обновлен. Аналогично и ручной запуск будет обновлен.

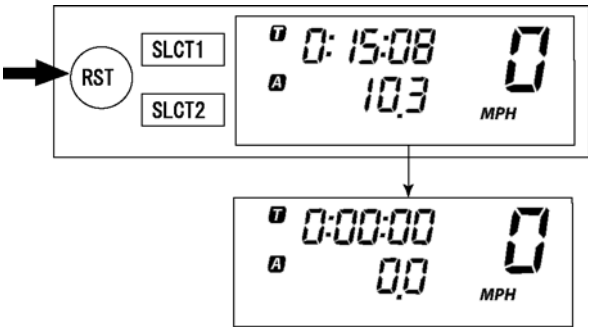

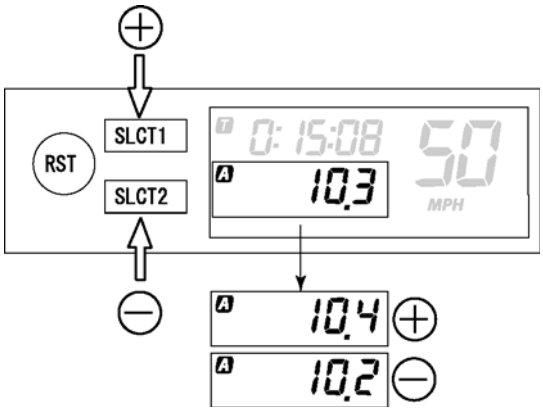

Корректировка счетчика пути A (TRIP A)

1. Для изменения показаний пройденной дистанции нажмите кнопку "SLCT1" (для увеличения) или кнопку "SLCT2" (для уменьшения). Длительное нажатие кнопки позволит быстро менять показания.

ПРИМЕЧАНИЕ:

Изменение может быть сделано в любое время, при запущенном или остановленном таймере.

ДИАГРАММА

ПРИМЕЧАНИЕ:

Следующая диаграмма иллюстрирует принцип использования многофункционального дисплея и каждую его функцию.

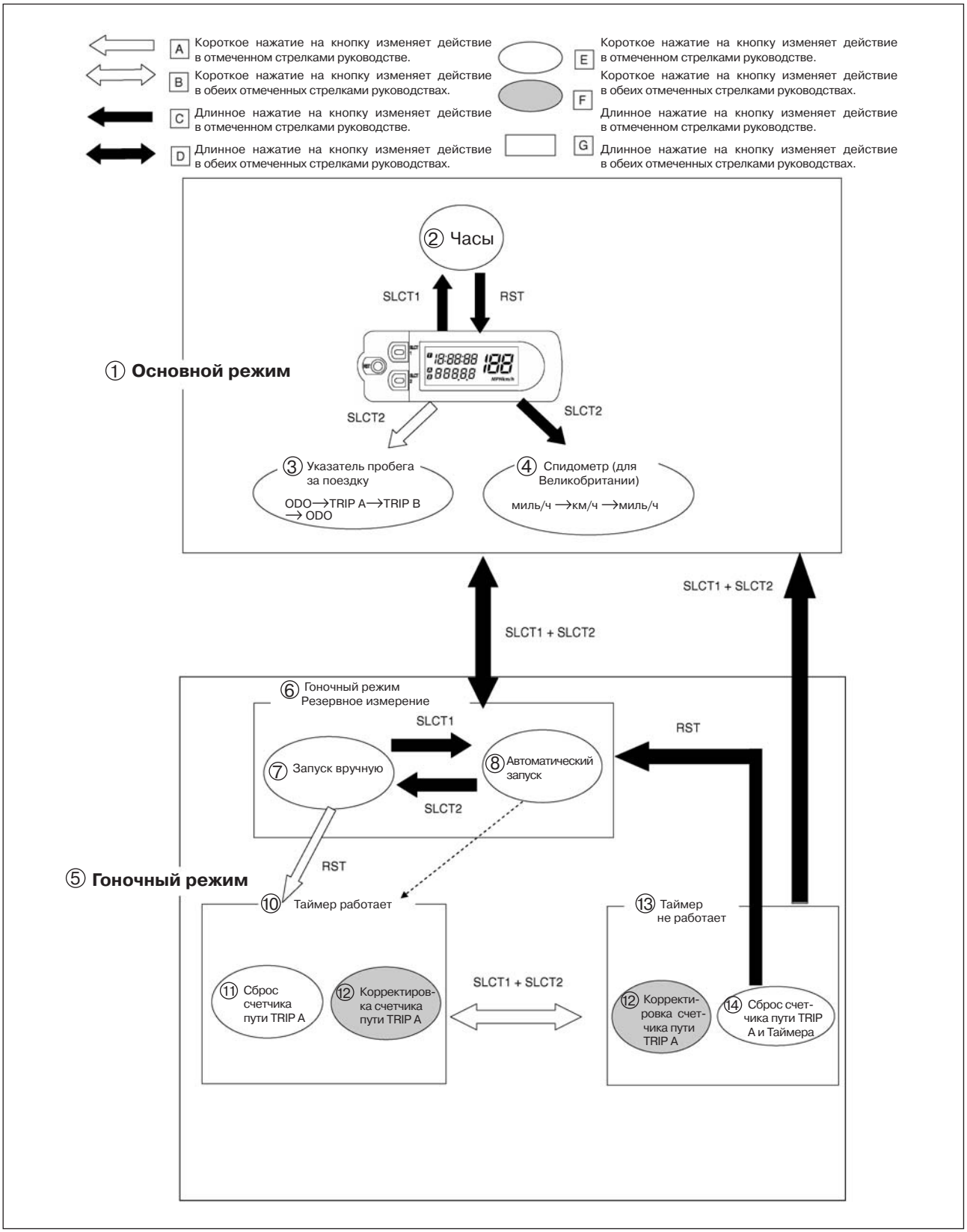

ТОПЛИВО

Всегда используйте только рекомендованное топливо. Также убедитесь, что бензин куплен непосредственно перед началом гонки.

Рекомендуемое топливо:
Применяйте только неэтилированный бензин с октановым числом 95 или выше.

ПРЕДОСТЕРЕЖЕНИЕ:

Пользуйтесь только неэтилированным бензином. Этилированный бензин серьёзно повредит внутренние детали двигателя: клапаны, поршневые кольца и т.д., а также систему выпуска отработавших газов и т. д.

ПРИМЕЧАНИЕ:

Если возникнуть перебои в работе двигателя, перейдите на бензин другой марки или бензин с более высоким октановым числом.

⚠ ПРЕДУПРЕЖДЕНИЕ

- **Перед заправкой мотоцикла топливом убедитесь, что двигатель остановлен и оно не сможет попасть на горячие детали. Не производите дозаправку мотоцикла вблизи открытого огня.**
- **Заправляйте Ваш мотоцикл после того, когда двигатель, система выпуска и т.д. остынут.**

ЗАПУСК И ОБКАТКА

⚠ ПРЕДУПРЕЖДЕНИЕ

Не запускайте двигатель в закрытом помещении. Отработавшие газы ядовиты и могут быстро вызвать потерю сознания и смерть. Всегда работайте только в хорошо проветриваемых помещениях.

ПРЕДОСТЕРЕЖЕНИЕ:

- **Карбюратор этого мотоцикла имеет встроенный ускорительный насос. До тех пор, пока двигатель не заведется, не открывайте дроссельную заслонку, чтобы не "залить" свечу зажигания.**
- **В отличие от 2-х тактного двигателя, этот двигатель не запустится если открыта дроссельная заслонка. Это могло бы привести к резкому возврату кикстартера. Также, если открыта дроссельная заслонка, топливовоздушная смесь может быть слишком бедной для нормального запуска двигателя.**
- **Перед запуском двигателя и использованием мотоцикла, необходимо провести предварительные проверки, согласно листу предварительных проверок.**

ТЕХНИЧЕСКОЕ ОБСЛУЖИВАНИЕ ВОЗДУХООЧИСТИТЕЛЯ

Согласно разделу "Очистка топливного фильтра", после очистки пропитайте фильтрующий элемент специальным маслом. (Чрезмерная пропитка фильтрующего элемента специальным маслом, может затруднить запуск двигателя).

ЗАПУСК ХОЛОДНОГО ДВИГАТЕЛЯ

ПРИМЕЧАНИЕ:

Данный мотоцикл оснащен системой размыкания цепи зажигания. Двигатель может быть запущен при следующих условиях:

- Когда включена нейтральная передача.
- При выключенном сцеплении на любой передаче. Однако рекомендуется перед запуском двигателя установить "нейтральную" передачу.

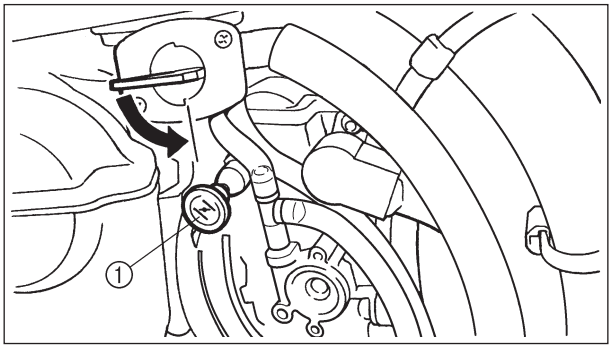

1. Проверка уровня охлаждающей жидкости.
2. Поверните топливный кран в положение"ON" (ВКЛ).
3. Поверните ключ зажигания в положение "ON" (ВКЛ).
4. Включите нейтральную передачу.
5. Полностью вытяните рукоятку холодного запуска двигателя ①.
6. Запустите двигатель нажав на кнопку старта или запустите двигатель при помощи кикстартера.

ПРИМЕЧАНИЕ:

Если двигатель не запустился, отпустите кнопку стартера, подождите несколько секунд и затем попробуйте ещё раз. Каждая попытка запуска должна быть как можно более короткой для обеспечения сохранности аккумуляторной батареи. Любая попытка запуска двигателя не должна превышать 10 секунд. Если двигатель не запустился, попробуйте завести его при помощи кикстартера.

⚠ ПРЕДУПРЕЖДЕНИЕ

- **Если стартер не проворачивает коленчатый вал двигателя при нажатии кнопки запуска, отпустите немедленно кнопку и запустите двигатель при помощи кикстартера.**
- **Не открывайте дроссельную заслонку до тех пор, пока двигатель не заведется. Иначе кик стартер может резко возвратиться назад.**

7. **Верните рукоятку запуска холодного двигателя в исходное положение после того, как двигатель проработает в течение 1 - 2 минут при 3000 - 5000 об/мин.**

ПРИМЕЧАНИЕ:

Так как карбюратор этого мотоцикла имеет ускорительный насос, то при резком открытии дроссельной заслонки на непрогретом двигателе, топливная смесь может обогатиться и двигатель заглохнет. Также, в отличие от мотоциклов с 2-х тактными двигателями, этомт мотоцикл способен работать на холостом ходу.

ПРЕДОСТЕРЕЖЕНИЕ:

Не прогревайте двигатель в течение длительного времени.

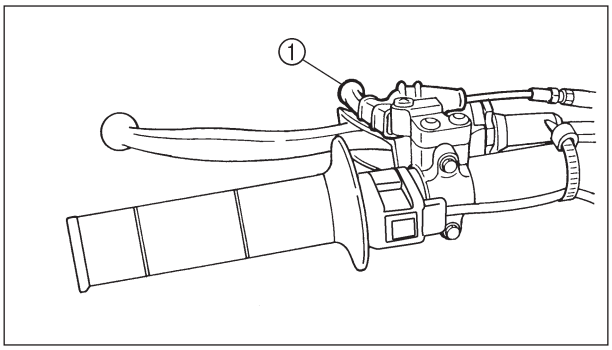

ЗАПУСК ТЕПЛОГО ДВИГАТЕЛЯ

Не используйте рукоятку для запуска холодного двигателя и не открывайте дроссельную заслонку. Потяните за рычаг "горячего" пуска 1 и запустите двигатель с помощью кнопки пуска или кикстартера. Как только двигатель запустится, отпустите рычаг "горячего" пуска, чтобы закрыть воздушный канал.

Перезапуск двигателя после того, как он заглох.

Потяните за рычаг "горячего" пуска и запустите двигатель.

Как только двигатель запустится, отпустите рычаг "горячего" пуска, чтобы закрыть воздушный канал.

Двигатель не запускается

Полностью вытяните рычаг "горячего" пуска, затем толкните ногой кикстартер примерно 10-20 раз для "продувки" двигателя.

Затем, запустите двигатель повторно.

Ораща йтесь к разделу "Перезапуск двигателя после того, как он заглох".

		Действие рукояткой акселератора	Кнопка пуска хо-лодного двигателя	Рычаг "горячего" пуска
Запуск холодного двигателя	Температура воздуха = менее 5 ˚C	Откройте 3 - 4 раза	ON (ВКЛ)	OFF (ВЫКЛ)
	Температура воздуха = более 5 ˚C	Не открывать	ON (ВКЛ)	OFF (ВЫКЛ)
	Температура воздуха (нормальная температура) = между 5 ˚C и 25 ˚C.	Не открывать	ON (ВКЛ) / OFF (ВЫКЛ)	OFF (ВЫКЛ)
	Температура воздуха = более 25 ˚C	Не открывать	OFF (ВЫКЛ)	OFF (ВЫКЛ)
Запуск двигателя после длительного периода простоя		Не открывать	ON (ВКЛ)	OFF (ВЫКЛ)
Запуск прогретого двигателя		Не открывать	OFF (ВЫКЛ)	ON (ВКЛ)
Перезапуск двигателя после того, как он заглох.		Не открывать	OFF (ВЫКЛ)	ON (ВКЛ)

* Действие рукояткой акселератора перед запуском двигателя при помощи кикстартера.

ПРЕДОСТЕРЕЖЕНИЕ:

Соблюдайте следующие предписания при обкатке двигателя в течение начальной эксплуатации, чтобы гарантировать оптимальную работу и длительный срок службы.

ПРОЦЕДУРЫ ОБКАТКИ

1. Перед запуском двигателя заполните топливный бак топливом.
2. Перед запуском двигателя и использованием мотоцикла, необходимо провести предварительные проверки
3. Запустите и прогрейте двигатель. Проверьте работу двигателя на холостом ходу, и проверьте действие органов управления и кнопки остановки двигателя. Затем перезапустите двигатель и проперьте его работу в течени пяти минут после запуска.
4. Обкатайте мотоцикл на низких передачах при небольшом открытии дроссельной заслонки в течение пяти - восьми минут.
5. Проверьте, как работает двигатель при движении мотоцикла с открытой дроссельной заслонкой от 1/4 до 1/2 (от низкой до средней скорости) в течение одного часа.
6. Запустите двигатель снова и проверьте мотоцикл во всем его рабочем диапазоне. Перезапустите двигатель и проверьте его 10 - 15 минут. Теперь мотоцикл готов к гонке.

ПРЕДОСТЕРЕЖЕНИЕ:

- **После обкатки или перед каждой гонкой, Вы должны проверить все резьбовые соединения и их момент затяжки.**

  Затяните все соединения как рекомендуется.

- **Когда любая из следующих частей была заменена, они должны быть обкатаны.**

  ЦИЛИНДР И КОЛЕНЧАТЫЙ ВАЛ:

  Если необходимо - обкатайте в течение одного часа.

  Поршень, поршневое кольцо, клапаны, распределительные валы и шестерни:

  Эти детали рекомендуется обкатывать в течение 30 минут при небольшом открытие дроссельной заслонки. Тщательно наблюдайте за состоянием двигателя.

ОЧИСТКА И ХРАНЕНИЕ

ОЧИСТКА МОТОЦИКЛА

Частая и тщательная очистка мотоцикла не только улучшает его внешний вид, но и повышает его характеристики, а также продлевает срок службы многих компонентов.

1. Перед мойкой мотоцикла, закройте отверстие выхлоной трубы для исключения попадания в него воды. Для этого подойдет пластиковый пакет, удерживаемый резиновым кольцом.
2. Если двигатель сильно загрязнен, очистите его щеткой и средством для обезжиривания. Не допускайте попадания средства для обезжиривания на оси колес.
3. Смойте грязь и моющий состав струёй воды из садового шланга.

ПРЕДОСТЕРЕЖЕНИЕ:

Струя воды под высоким давлением может повредить колесные подшипники, тормозные механизмы, уплотнения трансмиссии и электроприборы. Необоснованное применение моющих средств, подаваемых под высоким давлением (они используются в некоторых автомойках) приведет к необходимости выполнения дорогостоящего ремонта.

4. После того как Вы смоете основную грязь, промойте все поверхности слабым мыльным раствором и теплой водой. Труднодоступные места можно очистить старой зубной щёткой или ёршиком для бутылок.
5. По окончании предыдущей операции немедленно промойте мотовездеход чистой водой и протрите все поверхности насухо замшей, чистой салфеткой или специальной впитывающей влагу тканью.
6. Немедленно после мойки, удалите всю воду с приводной цепи при помощи бумажного полотенца, и смажите ее специальной смазкой, чтобы предотвратить ржавчину.
7. Очистите седло специально предназначенным для этого очистителем.

8. На все окрашенные и хромированные поверхности следует нанести автомобильную полироль. Не используйте восковые полироли с содержанием абразива.
9. После проведения всего вышеупомянутого, запустите двигатель и дайте ему поработать на холостом ходу в течение нескольких минут.

ХРАНЕНИЕ МОТОЦИКЛА

Если мотоцикл должен стоять на протяжении 60 дней или более, необходимо принять меры, чтобы избежать ухудшений. Тщательно очистите мотоцикл, после чего выполните следующее:

1. Слейте топливо из топливного бака, топливопровода и попловковой камеры карбюратора.
2. Выверните свечу зажигания, влейте одну столовую ложку моторного масла SAE 10W30 в отверстие для свечи и установите свечу на место. Заземлите провод свечи и проверните несколько раз коленчатый вал, чтобы распределить масло по стенке цилиндра.
3. Снимите приводную цепь, очистите ее от загрязнений при помощи растворителей, затем смажте специальной смазкой. Установите цепь на месло или поместите ее в пластиковый пакет.
4. Смажьте все тросы управления.
5. Установите раму на опоры так, чтобы колеса не соприкасались с полом или грунтом.
6. Закройте выхлопную трубу пластиковым пакетом, чтобы в нее не попали загрязнения.
7. Если мотоцикл будет храниться во влажном или содержащем испарения соли воздухе, покройте все оголенные металлические поверхности тонким слоем смазки. Проследите, чтобы смазка не попала на резиновые компоненты и на обивку седла.

ПРИМЕЧАНИЕ:

Перед постановкой мотоцикла на хранение проведите все требуемые ремонтные работы.

СПЕЦИФИКАЦИЯ

Общие спецификации

Название модели:	WR450F
Код модели:	5TJC
Габаритные размеры: Габаритная длина Габаритная ширина Габаритная высота Высота посадки: Колёсная база: Минимальный клиренс	 2,195 мм ← ← 990 мм ← ←
Сухой вес: Снаряжённая масса:	 113,0 кг
Двигатель: Тип двигателя Расположение цилиндров: Рабочий объём Диаметр цилиндра X ход поршня Степень сжатия Система пуска	 4-тактный, с верхним расположением двух распределительных валов (DOHC) и жидкостным охлаждением Одноцилиндровый, с наклоном вперёд 449 см3 95.0 x 63.4 мм 12.3: 1 Кикстартер и электрический стартер
Система смазки:	Сухой картер
Рекомендуемое масло: Моторное масло 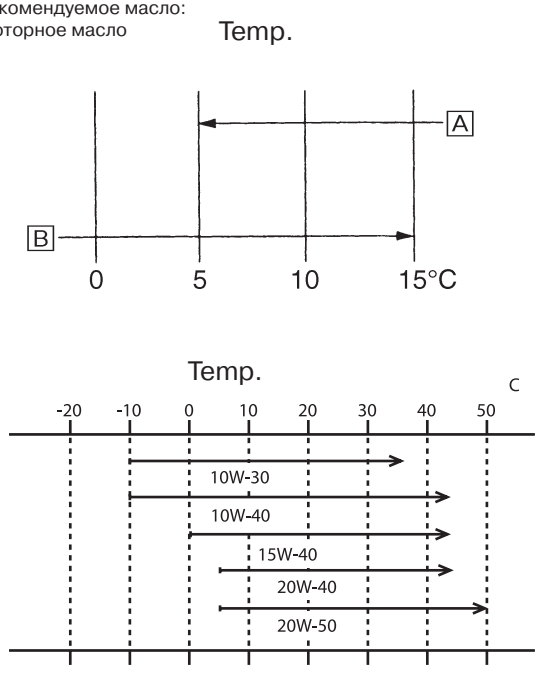	Yamalube 4 или SAE 20W-40, SAE 10W-30

ЗАПРАВОЧНАЯ ЕМКОСТЬ СИСТЕМЫ СМАЗКИ: Моторное масло Периодическая замена масла: С заменой картриджа масляного фильтра: Общее количество	 1,0 л 1,1 л 1,2 л
Ёмкость радиатора (включая все шланги):	1,56 л
Воздухоочиститель:	С фильтрующим элементом влажного типа
Топливо: Модификация Заправочная емкость топливного бака Резерв	 Применяйте только неэтилированный бензин с октановым числом 95 или выше. 8,0 л 1,1 л
Карбюратор: Модификация Изготовитель	 FCR MX39 KEIHIN
Свеча зажигания: Тип / производитель Зазор между электродами	 CR8E/NGK 0,7 - 0,8 мм
Тип сцепления:	Многодисковое, мокрое
Трансмиссия: Первичная понижающая ступень: Первичное передаточное число: Вторичная понижающая ступень: Вторичное передаточное число Тип коробки передач Работа на снегоуборочной машине Передаточные числа: 1 передача 2 передача 3 передача 4 передача 5 передача	 Передача 62/22(2.818) Приводная цепь 50/14(3.571) 5-скоростная с шестернями постоянного зацепления Левой ногой 29/12 (2.416) 26/15(1.733) 21/16(1.312) 21/20(1.050) 21/25 (0.840)
Шасси: Тип рамы Угол продольного наклона оси поворота колеса, градусов Вылет	 ← 27.3˚ 119 мм
Шины: Модификация Размерность передних Размерность задних Давление в шинах (передняя и задняя)	 Камерная 90/90-21 54R 130/90-18 69R 100 кПа

Тормозная система: Тип переднего тормоза Работа Тип заднего тормоза Работа	 Однодисковый тормоз Правый рычаг Однодисковый тормоз Правой ногой
Подвеска: Передняя подвеска: Задняя подвеска:	 Телескопическая вилка Маятниковый рычаг (кулисная подвеска для мотокросса)
Амортизатор: Передний амортизатор Задний амортизатор	 Пружина подвески/масляный амортизатор Пружина подвески/газонаполненный амортизатор
Ход колеса: Ход переднего колеса Ход заднего колеса	 300 мм 305 мм
Электросистема: Система зажигания Генератор Тип аккумуляторной батареи: Напряжение аккумуляторной батареи / емкость Плотность электролита	 Система зажигания с конденсатором разряда CDI Магнето переменного тока YTZ7S 12В / 6Ач 1.310
Фара:	Кварцевая лампа (галогеновая)
Напряжение X количество ламп: Фара Задний фонарь	 12 В 60/55 Вт 12 В 21/5 Вт

РЕГУЛЯРНЫЕ ПРОВЕРКИ И РЕГУЛИРОВКИ

МЕЖСЕРВЕСНЫЕ ИНТЕРВАЛЫ

Следующая информация предназначена проведения обслуживания в межсервисные интервалы и смазки. Имейте в виду, что такие факторы как погода, ландшафт, географическое местоположение, и особенности вождения изменят требуемое обслуживание и сроки смазки. Если у Вас возникают какие - либо вопросы по данной теме, обритель к Вашему дилеру компании YAMAHA.

Пункт	По окончании - обкатка:	Каждую гонку	Каждые 3 гонки (или 500 км)	Каждые 5 гонок (или 1000 км)	Когда потребуется	Отметки
МОТОРНОЕ МАСЛО Заменить	●			●		
КЛАПАНА Проверить клапанные зазоры Осмотр и проверка Заменить	●		●	●	●	Двигатель должен быть холодным Проверьте износ клапанов, стержней клапанов и седел.
ПРУЖИНЫ КЛАПАНОВ Осмотр и проверка Заменить				●	●	Проверьте свободную длину и наклон
ТОЛКАТЕЛИ КЛАПАНОВ Осмотр и проверка Заменить				●	●	Проверьте на наличие задиров и износа
РАСПРЕДЕЛИТЕЛЬНЫЕ ВАЛЫ Осмотр и проверка Заменить				●	●	Осмотрите поверхность распредвала. Осмотрите систему декомпрессии
ЗВЕЗДЫ РАСПРЕДЕЛИТЕЛЬНЫХ ВАЛОВ Осмотр и проверка Заменить				●	●	Проверьте износ зубьев и отсутствие повреждений.
ПОРШЕНЬ Осмотр и проверка Очистить Заменить				●	● ● ●	Проверьте на налицие трещин Устраните нагар
ПОРШНЕВОЕ КОЛЬЦО Осмотр и проверка Заменить				● ●	●	Проверьте зазор поршневого кольца
ПОРШНЕВОЙ ПАЛЕЦ Осмотр и проверка Заменить				●	●	
ГОЛОВКА ЦИЛИНДРА Проверить и очистить				●		Устраните нагар Замените прокладку
ЦИЛИНДР Проверить и очистить Заменить				●	●	Проверьте наличие царапин и износа.
СЦЕПЛЕНИЕ Проверить и отрегулировать Заменить					●	Осмотрите кожух, фрикционный диск, диск сцепления и пружину
ТРАНСМИССИЯ Осмотр и проверка Заменить подшипник					● ●	
ВИЛКА, ФИКСАТОР, НАПРАВЛЦЮЩИЙ СТЕРЖЕНЬ Осмотр и проверка					●	Проверьте износ

*** отмеченный: Для USA**

Пункт	По окончании - обкатка:	Каждую гонку	Каждые 3 гонки (или 500 км)	Каждые 5 гонок (или 1000 км)	Когда потребуется	Отметки
ГАЙКА РОТОРА Повторно затяните	●			●		
ГЛУШИТЕЛЬ Проверьте и затяните Очистить Заменить	●	●		●	 ●	* В зависимости от того, что наступит ранее
*ПЛАМЕГАСИТЕЛЬ Очистить					(Каждые 6 месяцев) ●	
КОЛЕНЧАТЫЙ ВАЛ Проверить и очистить				●	●	
КАРБЮРАТОР Проверить, отрегулировать и очистить	●	●				
СИСТЕМА ВПУСКА ВОЗДУХА Проверить и очистить	●	●		●	●	
СВЕЧА ЗАЖИГАНИЯ Проверить и очистить Заменить	●		●		 ●	
ПРИВОДНАЯ ЦЕПЬ Смазка, провисание, натяжка Заменить	●	●			 ●	Используйте специальную смазку для цепей Прогиб приводной цепи: 48 - 58 мм
СИСТЕМА ОХЛАЖДЕНИЯ Проверка уровня охлаждающей жидкости и утечек Проверка действия крышки радиатора Замена охлаждающей жидкости Проверка шлангов	●	●			● ● Каждые два года	
НАРУЖНИЕ ГАЙКИ И БОЛТЫ Протяжка		●				Обрититесь к главе "Запуск и обкатка"
ВОЗДУШНЫЙ ФИЛЬТР Очистите и смажьте Заменить					 ●	Используйте специальное масло для пропитки воздушных фильтров.
МАСЛЯНЫЙ ФИЛЬТР Заменить				●		
СЕТЧАТЫЙ ФИЛЬТР Очистить				●		
РАМА Очистка и проверка	●	●				
ТОПЛИВНЫЙ БАК, ТОПЛИВНЫЙ КРАН Очистка и проверка	●		●			
ТОРМОЗА Регулировка положения рычага и педали тормоза Смазка осей вращения Проверьте поверхность тормозного диска Проерьте уровень тормозной жидкости и утечки Протяните крепежные болты тормозного диска, тормозного супорта, главного цилиндра и др. Замена тормозных колодок. Замена тормозной жидкости	 ● ● ● ● ●	 ● ● ● ● ●			 ● ● Каждый год	

Пункт	По окончании - обкатка:	Каждую гонку	Каждые 3 гонки (или 500 км)	Каждые 5 гонок (или 1000 км)	Когда потребуется	Отметки
ПЕРЕДНцц ВИЛКА Проверить и отрегулировать Заменить масло Заменить сальники	● ●	●		●	 ●	Масло для вилки "S1"
САЛЬНИКИ И ПЫЛЬНИКИ ПЕРЕДНЕЙ ВИЛКИ Очистка и смазка	●	●				Консистентная смазка на литиевой основе
НАПРАВЛЯЮЩАЯ ПЛАСТИНА Заменить					●	
ЗАДНИЙ АМОРТИЗАТОР Проверить и отрегулировать Смазка Протяжка	● ●	● ●	●		(Каждые 6 месяцев) ●	Консистентная смазка с дисульфидом молибдена
ПРИВОДНАЯ ЦЕПЬ, ЗАЩИТА И РОЛИКИ Осмотр и проверка	●	●				
ЗАМОК ПРИВОДНОЙ ЦЕПИ Осмотр и проверка					●	
МАЯТНИКОВЫЙ РЫЧАГ Проверьте, смажте и затяните	●	●				Консистентная смазка с дисульфидом молибдена
КРОНШТЕЙН РАЗЪЕМА РЕЛЕ Проверьте, смажте и затяните	●	●				Консистентная смазка с дисульфидом молибдена
БОКОВОЙ УПОР Смазка					●	Консистентная смазка на литиевой основе
ПЕРЕДНЯЯ ВИЛКА Проверьте свободный ход и протяните Очистка и смазка Заменить подшипник	●	●		●	 ●	Консистентная смазка на литиевой основе
ШИНЫ, КОЛЕСА Проверка давления в шинах, вращение колеса, износ шины Затяните болт звездочки Проверка подшипников Затяжка подшипников Смазка	● ●	● ● 	 ● ●		 ●	Консистентная смазка на литиевой основе
ДРОССЕЛЬНАц ЗАСЛОНКА, ТРОС ДРОССЕЛЬНОЙ ЗАСЛОНКИ Проверка подвижность Смазка	● ●	● ●				Кампания YAMAHA для смазки тросов рекомендует использовать моторное масло SAE 10W-30
РЫЧАГ "ГОРЯЧЕГО" ПУСКА, РЫЧАГ СЦЕПЛЕНИЯ Проверка свободного хода					●	
АККУМУЛЯТОРНАЯ БАТАРЕЯ Проверьте затяжку клем и наличие окислов					●	

КОНТРОЛЬНЫЙ ОСМОТР И ТЕХНИчЕСКОЕ ОБСЛУЖИВАНИЕ

Перед началом езды проведите обкатку, в обычном режиме или в режиме гонки. Убедитесь, что мотоцикл работает должным образом.

Перед использованием этого мотоцикла выполните следующие контрольные операции.

ОБЩИЙ КОНТРОЛЬ И ТЕХНИЧЕСКОЕ ОБСЛУЖИВАНИЕ

Пункт	Простейшие ремонтные работы	Страница
ОХЛАЖДАЮЩАЯ ЖИДКОСТЬ	Проверьте уровень охлаждающей жидкости. Проверьте систему охлаждения двигателя на отсутствие утечек.	P.3-5 ~ 9
ТОПЛИВО	Проверьте наличие топлива в топливном баке. Проверьте топливопроводы на отсутствие утечек.	P.1-21
МОТОРНОЕ МАСЛО	Проверьте уровень моторного масла в двигателе. Проверьте картер и маслопроводы на отсутствие утечеу.	P.3-14 ~ 18
ПЕДАЛЬ ПЕРЕКЛЮЧЕНИЯ ПЕРЕДАЧ И СЦЕПЛЕНИЕ	Проверьте правильность влючения передач и плавность работы сцепления.	P.3-10
РУКОЯТКА АКСЕЛЕРАТОРА/КОЖУХ	Проверьте функционирование рукоятки акселератора и регулировку свободного хода дроссельной заслонки. Смажьте, при необходимости, рукоятку акселератора и трос привода дроссельной заслонки.	P.3-10 ~ 11
ТОРМОЗА	Проверьте работу переднего тормоза и эффективность работы переднего и заднего тормоза.	P.3-25 ~ 31
ПРИВОДНАЯ ЦЕПЬ	Проверьте прогиб приводной цепи и отрегулируйте. Проверьте, что приводная цепь хорошо смазана.	P.3-32 ~ 35
КОЛЕСА	Проверьте износ шин и давление в них. Проверьте вращение и отсутствие биения.	P.3-43 ~ 44
РУЛЕВОЕ УПРАВЛЕНИЕ	Проверьте отсутствие люфтов в рулевом управлении.	P.3-44 ~ 46
ПЕРЕДНЯЯ ВИЛКА И ЗАДНИЙ АМОРТИЗАТОР	Проверьте плавность работы и отсутствие утечек.	P.3-35 ~ 42
ТРОСЫ	Проверьте плавность работы тросов привода дроссельной заслонки и сцепления. Убедитесь что они не заедают при отпускании рукоятки / рычага и при движении передней вилки вверх - вниз.	–
ГЛУШИТЕЛЬ	Проверьте крепление глушителя и отсутствие повреждений на нем.	–
ЗВЕЗДОЧКА	Проверьте крепление ведомой звездочки.	P.3-32
СМАЗКА	Проверьте плавность работы. При необходимости смажьте.	P.3-47
БОЛТЫ И ГАЙКИ	Проверьте болты и гайки шасси и двигателя.	P. 1-26
СОЕДИНЕНИЯ	Проверьте магнето, систему зажигания с конденсатором разряда CDI, и катушку зажигания.	P. 1-6
РЕГУЛИРОВКИ	Мотоцикл настроен на данные погодные условия, прошел испытательные заезды? Проверка и техническое обслуживание проведены?	P.7-1 ~ 20

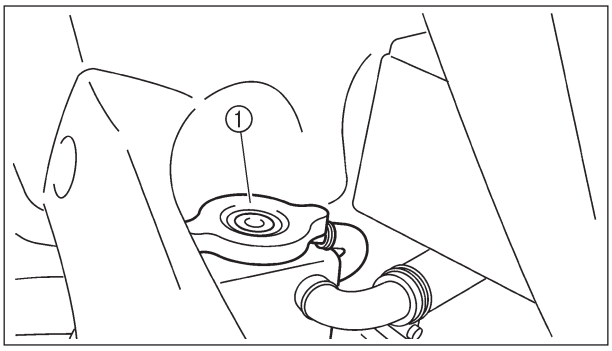

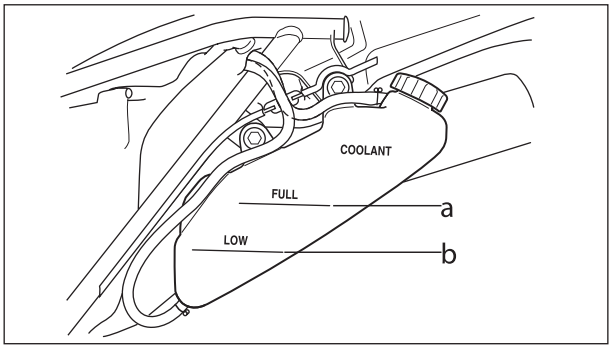

ДВИГАТЕЛЬ

ПРОВЕРКА УРОВНЯ ОХЛАЖДАЮЩЕЙ ЖИДКОСТИ

⚠ ПРЕДУПРЕЖДЕНИЕ

Не открывайте крышку радиатора ①, сливной болт и шланги до тех пор, пока двигатель и радиатор не остынут. Обжигающе горячая жидкость и пар могут выплеснуться под давлением и причинить серьёзные ранения. Когда двигатель остынет, оберните пробку куском плотной ткани (наподобие полотенца) и медленно отворачивайте пробку против часовой стрелки до упора, чтобы высвободить остаточное давление. This procedure allows any residual pressure to escape. После прекращения свистящего звука нажмите пробку, поворачивая её против часовой стрелки и снимите её.

ПРЕДОСТЕРЕЖЕНИЕ:

Применение жесткой или соленой воды может привести к выходу двигателя из строя. При отсутствии дистиллированной воды применяйте мягкую воду.

1. Установите мотоцикл вертикально на ровной горизонтальной поверхности.
2. Осмотр и проверка
   - Уровень охлаждающей жидкости
   - Уровень охлаждающей жидкости должен находиться между отметками максимума и минимума. Если уровень охлаждающей жидкости ниже метки минимум, добавьте дистиллированной воды для пополнения уровня.
3. Запустите двигатель и дайте ему несколько минут поработать на холостом ходу.
4. Заглушите двигатель и снова проверьте уровень охлаждающей жидкости.

ПРИМЕЧАНИЕ:

Перед проверкой уровня охлаждающей жидкости подождите несколько минут до тех пор, пока охлаждающая жидкость немного остынет.

ЗАМЕНА ОХЛАЖДАЮЩЕЙ ЖИДКОСТИ

⚠ ПРЕДУПРЕЖДЕНИЕ

Запрещается откручивать пробку радиатора при горячем двигателе.

ПРЕДОСТЕРЕЖЕНИЕ:

Не допускайте попадания охлаждающей жидкости на окращенные поверхности. Если она попала на окрашенную поверхность - смойте водой.

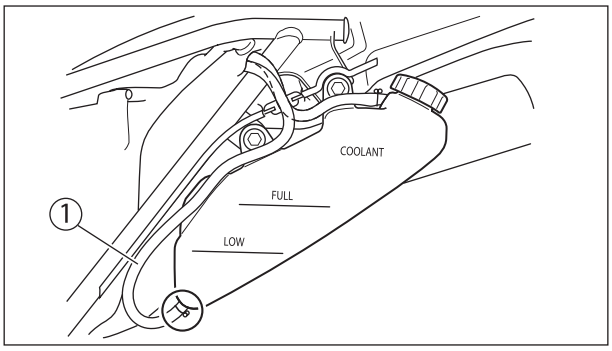

1. Поставьте под двигатель ёмкость для сбора охлаждающей жидкости.
2. Слив:
   - Седло

     Обратитесь к главе "СЕДЛО, ТОПЛИВНЫЙ БАК И БОКОВЫЕ КОЖУХИ"
3. Разъединение:
   - Шланг компенсационного резервуара ①

     Полностью слейте охлаждающую жидкость.
4. Соединение:
   - Шланг компенсационного резервуара

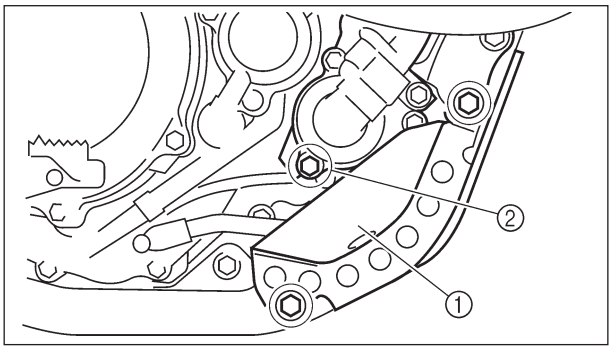

5. Слив:
   - Зашита двигателя ①
   - Болт слива охлаждающей жидкости ②
6. Слив:
   - Пробка радиатора

     Полностью слейте охлаждающую жидкость.
7. Очистка:
   - Система охлаждения

     Промойте систему охлаждения двигателя струей чистой воды.
8. Установка:
   - Установите новую медную шайбу **New**
   - Болт слива охлаждающей жидкости

     10 Н*м
   - Защита двигателя
   - Болт защиты двигателя (передний)

     34 Н*м
   - Болт защиты двигателя (задний)

     23 Н*м

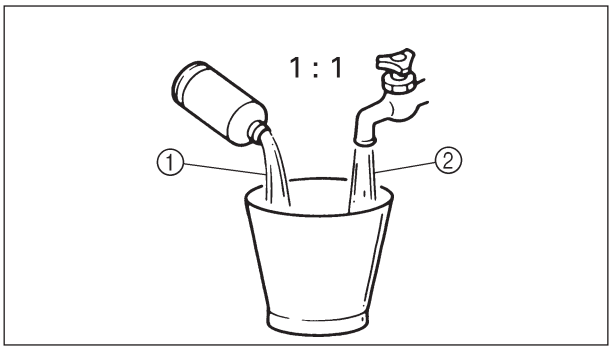

9. Замена охлаждающей жидкости
   - Радиатор
   - Двигатель

   Указанный уровень

Рекомендованная охлаждающая жидкость:
Высококачественный этиленгликолевый антифриз (концентрат).
Не вызывающий коррозию алюминиевых двигателей.
Пропорция разведения с дистиллированной водой:
50%/50%.
Объем системы охлаждения:
1,20 л

ПРЕДОСТЕРЕЖЕНИЕ:

- **Не смешивайте разные типы этиленгликолевых антифризов, содержащих разные ингибиторы коррозии для алюминиевых двигателей.**
- **Не используйте грязную воду, а также воду с примесью моторного масла.**

Особые условия при замене охлаждающей жидкости:
Охлаждающая жидкость является очень вредной, поэтому соблюдайте все меры предосторожности при ее замене.

⚠ ПРЕДУПРЕЖДЕНИЕ

- **Когда охлаждающая жидкость попала в Ваши глаза. Промойте глаза большим количеством воды и обратитесь за помощью к доктору.**
- **Когда охлаждающая жидкость попала в на Вашу одежду. Быстро смойте ее водой и затем раствором с мылом.**
- **При проглатывании охлаждающей жидкости.**

  Немедленно вызовите рвоту и обрититесь за помощью к доктору.

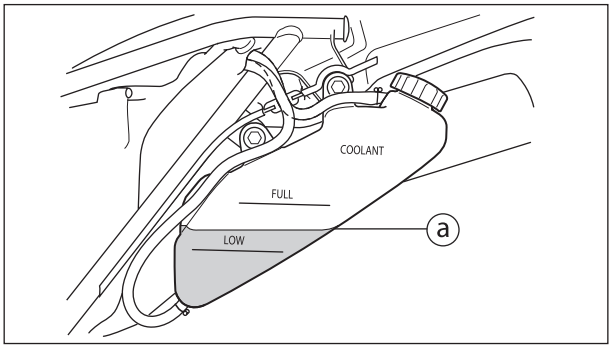

10. Установка:
    - Пробка радиатора
11. Заполнение:
    - Компенсационный резервуар

      Уровень охлаждающей жидкости должен находиться между отметками максимума и минимума.

12. Установка:
    - Крышка бачка охлаждающей жидкости
13. Запустите двигатель и дайте ему несколько минут поработать на холостом ходу.
14. Заглушите двигатель и снова проверьте уровень охлаждающей жидкости.

    Обратитесь к главе "ПРОВЕРКА УРОВНЯ ОХЛАЖДАЮЩЕЙ ЖИДКОСТИ".

ПРИМЕЧАНИЕ:

Перед проверкой уровня охлаждающей жидкости подождите несколько минут до тех пор, пока охлаждающая жидкость немного остынет.

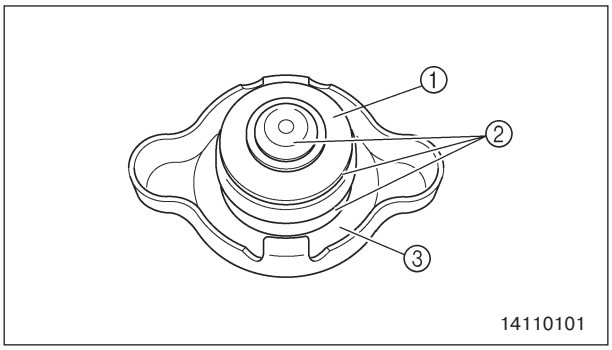

14110101

ПРОВЕРКА КРЫШКИ РАДИАТОРА

1. Осмотр и проверка:
    - Уплотнение (крышка радиатора) ①
    - Клапан и седло клапана ②
      Раскалываются/повреждаются→Замена →Очистка или замена.

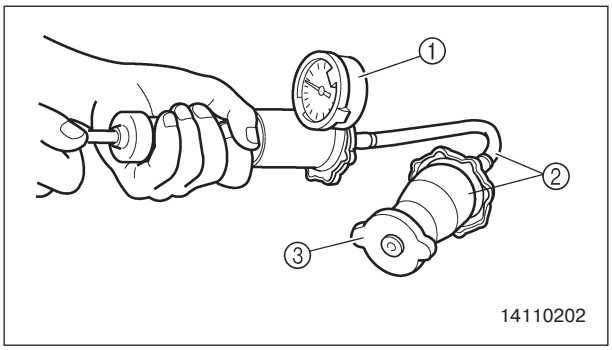

14110202

ПРОВЕРКА РАБОЧЕГО ДАВЛЕНИЯ КРЫШКИ РАДИАТОРА

1. Установите:
    - Тестер крышки радиатора ① и адаптер ②

Тестер крышки радиатора:
YU-24460-01/90890-01325
Адаптер:
YU-33984/90890-01352

ПРИМЕЧАНИЕ:

Применение воды на уплотнение крышки радиатора.

③ Крышка радиатора
2. Применяйте указанное давление.

Давление при котором открывается клапан крышки радиатора: 110 кПа

3. Осмотр и проверка:
   • Давление

   Если давление не сбрасывается в течение 10 секунд→замена.

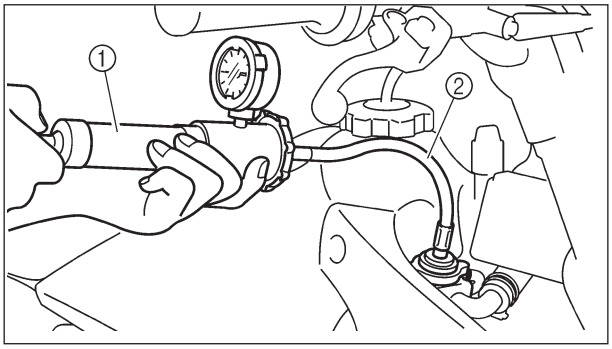

ПРОВЕРКА СИСТЕМЫ ОХЛАЖДЕНИЯ

1. Осмотр и проверка:
   • Уровень охлаждающей жидкости
2. Установите:
   • Тестер крышки радиатора и адаптер ②

Тестер крышки радиатора:
YU-24460-01/90890-01325
Адаптер:
YU-33984/90890-01352

3. Применяйте указанное давление.

Стандартное давление: 180 кПа

ПРИМЕЧАНИЕ:

- Не применяйте давление большее, чем рекомендовано.
- Радиатор должен быть заполнен полностью.

4. Осмотр и проверка:
   • Давление
   • Если давление не сбрасывается в течение 10 секунд → замена.
   • Радиатор
   • Штуцер радиатора

     Утечка охлаждающей жидкости→
     Ремонт или замена
   • Шланг радиатора
     Раздувание→Замена.

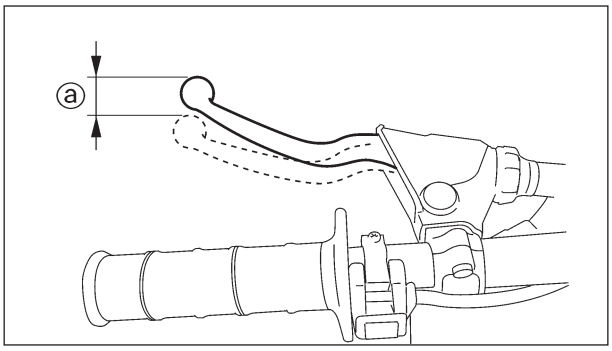

РЕГУЛИРОВКА СЦЕПЛЕНИЯ

1. Проверка:
   - Свободный ход рычага сцепления
     Свободный ход рычага сцепления
     Регулировка согласно спецификации.

Свободный ход рычага сцепления:
8 - 13 мм

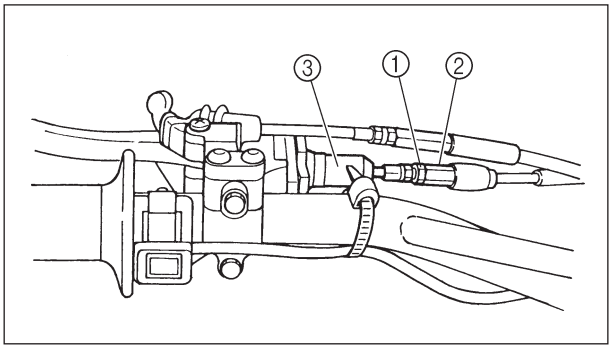

2. Регулировка:
   - Свободный ход рычага сцепления

Свободный ход рычага сцепления, шаги регулировки:
- Ослабьте контргайку ①.
- Поверните регулятор ② до появления свободного хода, соответствующего спецификации.
- Затяните контрогайку.

ПРИМЕЧАНИЕ:
- Производите регулировку использую регулятор ③.
- После регулировки, проверьте свободный ход рычага сцепления.

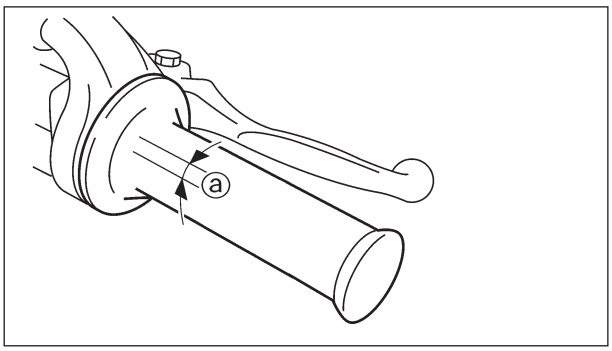

РЕГУЛИРОВК ТРОСА ПРИВОДА ДРОССЕЛЬНОЙ ЗАСЛОНКИ

1. Проверка:
   - Свободный ход рукоятки акселератора, согласно спецификации Регулировка.

Свободный ход рукоятки акселератора:
3 - 5 мм

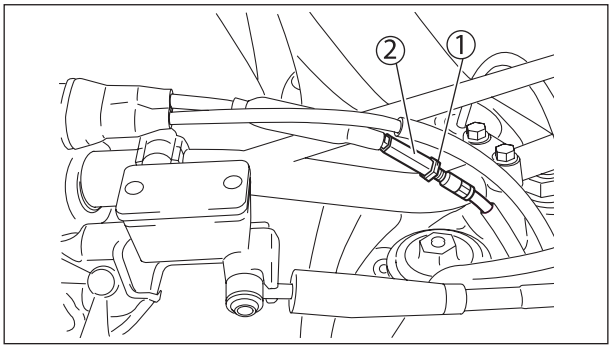

2. Регулировка:
   - Свободный ход троса привода дроссельной заслонки

Свободный ход троса привода дроссельной заслонки, шаги регулировки:
- Двигайте ручку акселератора.
- Ослабьте контргайку ①.
- Поворачивайте регулятор② до тех пор, пока не появится свободный ход.
- Затяните контрогайку.

СМАЗКА ДРОССЕЛЬНОЙ ЗАСЛОНКИ / РЕГУЛИРОВКА РЫЧАГА "ГОРЯЧЕГО" ПУСКА

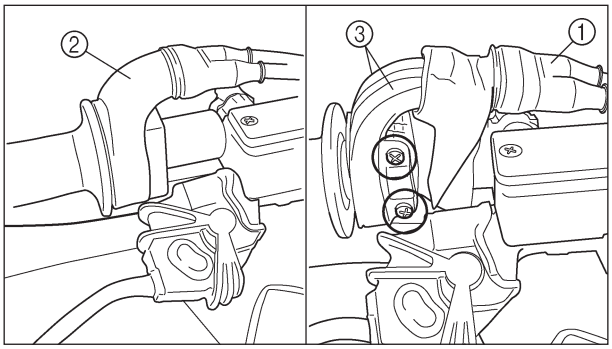

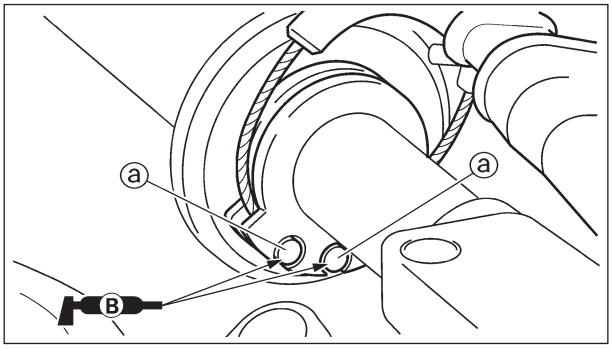

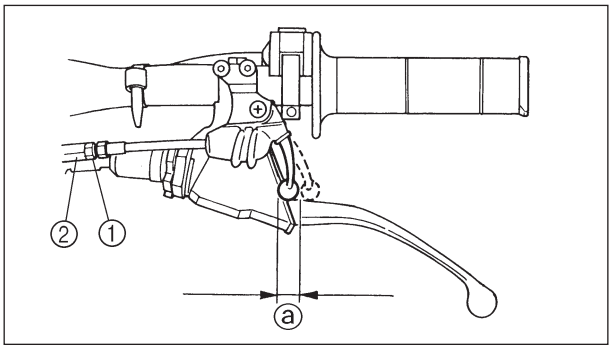

ПРИМЕЧАНИЕ:

Перед регулировкой свободного хода дроссельной заслонки, необходимо отрегулировать частоту вращения двигателя на холостом ходу.

⚠ ПРЕДУПРЕЖДЕНИЕ

После регулировки свободного хода дроссельной заслонки, запустите двигатель и убедитесь, что при повороте руля в крайние положения, обороты двигателя не увеличиваются.

СМАЗКА ДРОССЕЛЬНОЙ ЗАСЛОНКИ

1. Удаление:
   - Кожух троса дроссельной заслонки ①
   - Кожух рукоятки ②
   - Крышка троса дроссельной заслонки ③
2. Смажте:
   - Смазка на основе лития (общего назначения)
   - На конец троса привода дроссельной заслонки.
3. Установка:
   - Крышка троса дроссельной заслонки
   - Винт

     4 Н*м
   - Кожух рукоятки
   - Кожух троса дроссельной заслонки

РЕГУЛИРОВКА РЫЧАГА "ГОРЯЧЕГО" ПУСКА

1. Проверка:
   - Свободный ход рычага "горячего" пуска

     Регулировка согласно спецификации.

Свободный ход рычага "горячего" пуска:
3 - 6 мм

2. Регулировка:
   - Свободный ход рычага "горячего" пуска

Свободный ход рычага "горячего" пуска, шаги регулировки:

- Ослабьте контргайку ①.
- Поверните регулятор ② до появления свободного хода, соответствующего спецификации.
- Затяните контрогайку.

ПРИМЕЧАНИЕ:

После регулировки, проверьте действие при пуске горячего двигателя.

ОЧИСТКА ВОЗДУШНОГО ФИЛЬТРА

ПРИМЕЧАНИЕ:

Надлежащее обслуживание воздушного фильтра - самый верный способ снизить износ деталей двигателя и предотвратить поломку.

ПРЕДОСТЕРЕЖЕНИЕ:

Никогда не запускайте двигатель без воздушного фильтра. Это приведет к попаданию грязи внутрь двигателя и к быстрому износу его деталей или выходу из строя.

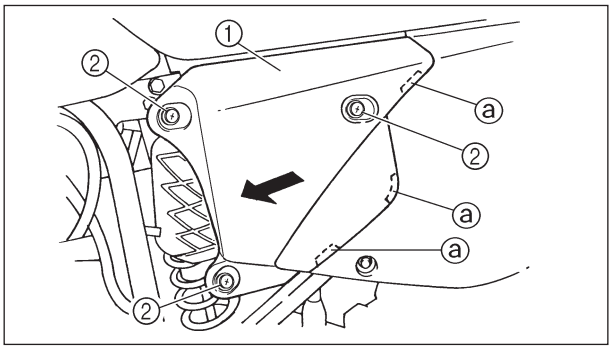

1. Удаление:
   - Крышка корпуса воздухоочистителя

ПРИМЕЧАНИЕ:

Ослабьте защелку ② и потяните крышку корпуса воздушного фильтра для ее удаления.

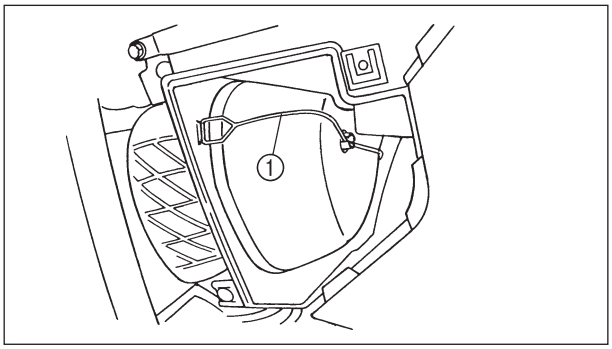

2. Отсоединение:
   - Binder ①

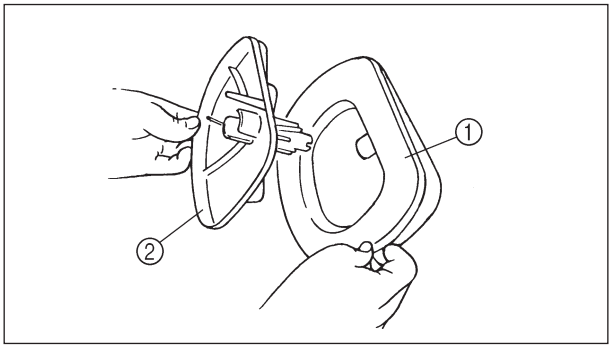

3. Удаление:
   - Элемент воздушного фильтра ①
     Направляющая фильтра ②

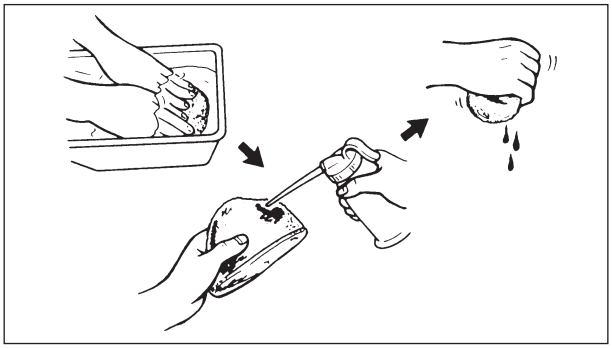

4. Очистка:
   - Очистка элемента воздушного фильтра при помощи растворителя.

ПРИМЕЧАНИЕ:

После чистки выжмите излишки растворителя.

ПРЕДОСТЕРЕЖЕНИЕ:

- **Не скручивайте элемент воздушного фильтра при выжимке**.
- **При плохом отжатии элемента воздушного фильтра, запуск двигателя может быть затруднен.**

5. Осмотр и проверка:
   Элемент воздушного фильтра Удаление Замена.
6. Смажте:
   - Пропитайте элемент воздушного фильтра специальным маслом.

ПРИМЕЧАНИЕ:

- **Выжмите, чтобы удалить излишки масла. Фильтрующий элемент должен быть влажным, но не мокрым до такой степени, что с него будет капать масло.**
- **Вытрите излишки масла при помощи сухой, чистой тряпки. (Чрезмерная пропитка фильтрующего элемента специальным маслом, может затруднить запуск двигателя).**

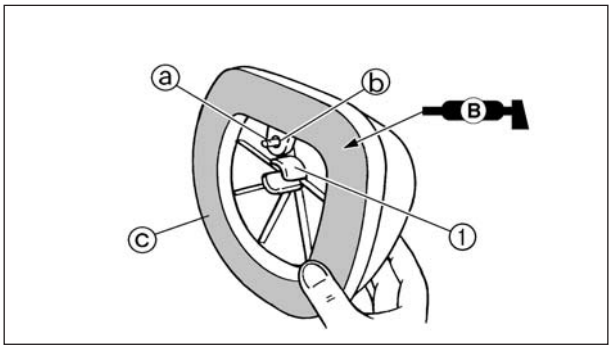

7. Установка:
   - Направляющая фильтра ①

ПРИМЕЧАНИЕ:

- **Выровняйте выступающую часть с отверстием ⓑ фильтрующего элемента воздушного фильтра.**
- **Смажте консистентной смазкой на литиевой основе выступающую часть.**

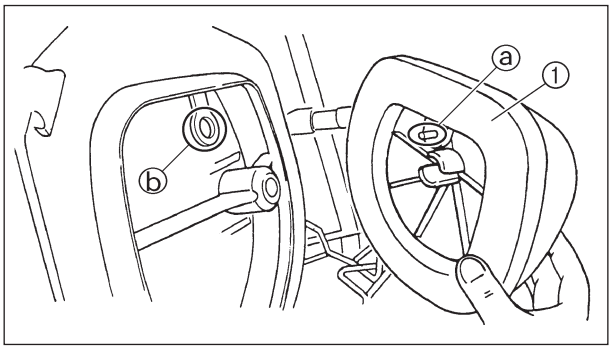

8. Установка:
   - Фильтрующий элемент воздухоочистителя ①

ПРИМЕЧАНИЕ:

Выровняйте выступающую часть с отверстием фильтрующего элемента воздушного фильтра.

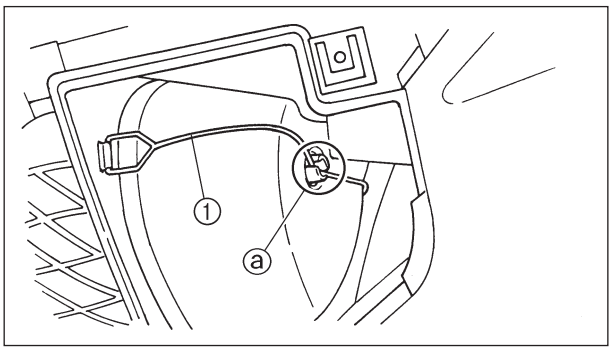

9. Защелка:
   - Фиксатор ①

ПРИМЕЧАНИЕ:

Защелкните фиксатор ① так, как показано на изображении.

ПРОВЕРКА УРОВНЯ МОТОРНОГО МАСЛА

1. Установите мотоцик на ровной горизантальной повегхности.

ПРИМЕЧАНИЕ:

- **При проверке уровня моторного масла убедитесь, что мотоцикл находится строго в вертикальном положении.**
- **Установите мотоцикл на подходящую подставку.**

⚠ ПРЕДУПРЕЖДЕНИЕ

Никогда не снимайте крышку масляного резервуара двигателя после его работы с высокой частотой вращения. Горячее моторное масло может выплеснуться наружу и нанести повреждения или ранения. Подождите когда моторное масло остынет до 70 ˚C.

2. Холостой ход более трех минут при вертикальном положении мотоцикла. Остановите двигатель и проверьте уровень моторного масла.

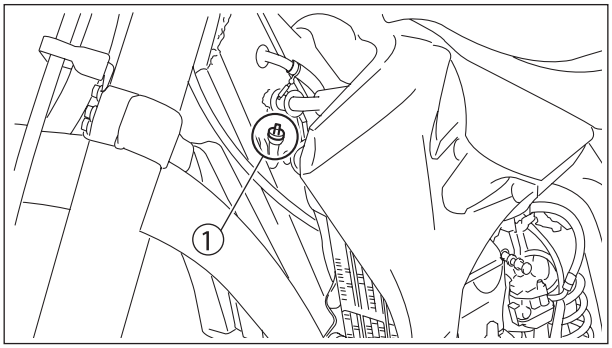

3. Удаление:
   - Крышка масляного резервуара ①

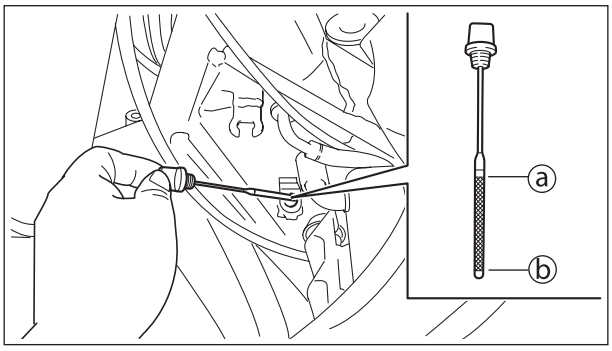

4. Осмотр и проверка:
   - Уровень моторного масла
   - Уровень моторного масла должен находиться между отметками максимума и минимума.
   - Если уровень моторного масла - низкий, добавьте рекомендованое моторное масло.

ПРИМЕЧАНИЕ:

При проверке уровня моторного масла не закручивайте масляный щуп - крышку заливной горловины. Всавьте шуп слегка.

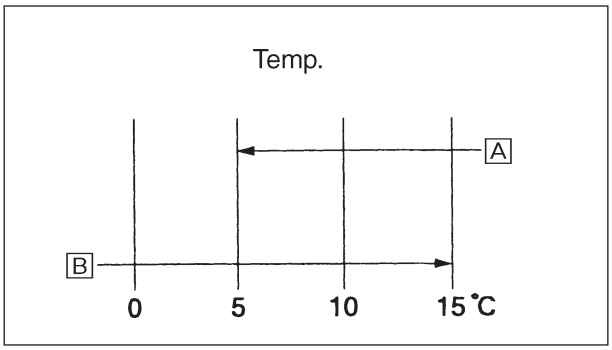

Рекомендуемое масло:

Yamalube 4 (20W-40) или
SAE 20W-40, SAE 10W -30

ПРЕДОСТЕРЕЖЕНИЕ:

- **Не применяйте различные химические присадки. Моторное масло смазывает фрикционные диски сцепления. При добавлении каких - либо присадок, работа сцепления может нарушиться.**
- **Препятствуйте попаданию каких - либо посторонних предметов в картер двигателя.**

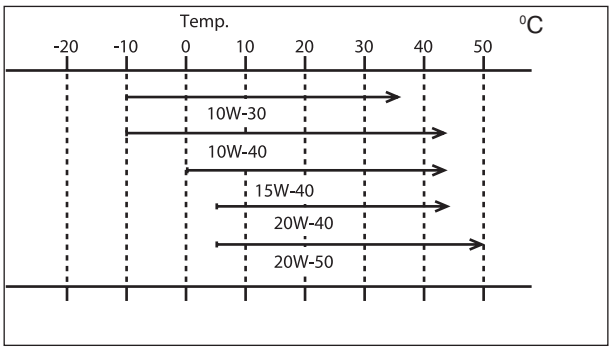

Рекомендуемое моторное масло:
Ниже приводятся рекомендации по выбору вязкости моторного масла в зависимости от температуры окружающего воздуха.
Классификационные индексы:
Стандарт API: API "SG" или выше (разработанное специально для мотоциклов)

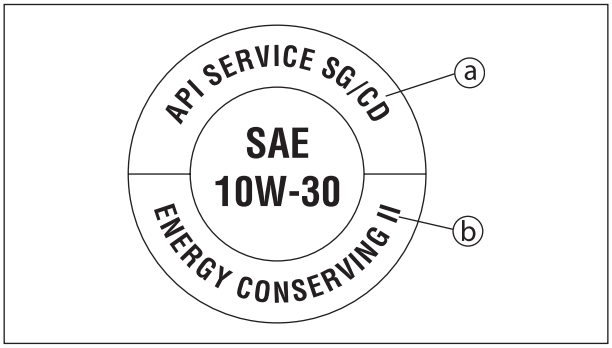

ПРЕДОСТЕРЕЖЕНИЕ:

- **Не добавьте никаких химических присадок и не используйте моторные масла класса CD или выше.**
- **Кроме того, не пользуйтесь маслом класса "ENERGY CONSERVING II" или более высокого класса. Моторное масло смазывает фрикционные диски сцепления. При добавлении каких - либо присадок, работа сцепления может нарушиться.**
- **Препятствуйте попаданию каких - либо посторонних предметов в картер двигателя.**

5. Запустите двигатель и дайте ему несколько минут поработать на холостом ходу.

ПРЕДОСТЕРЕЖЕНИЕ:

Никогда не запускайте двигатель при пустом картере (без моторного масла).

6. Дайте поработать мотоциклу на холостом ходу в течение 10 секунд держа его в вертикальном положении. Остановите двигатель и долейте моторное масло до максимального уровня.
7. Установка:
   - Пробка маслозаливной горловины

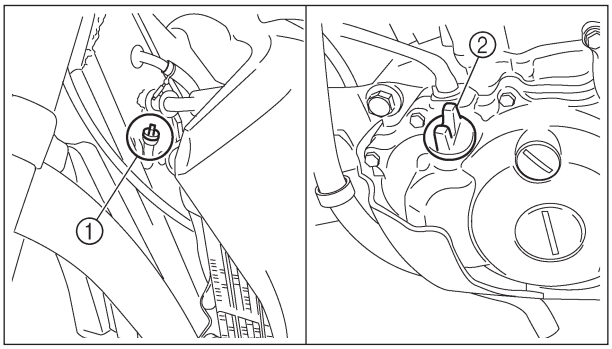

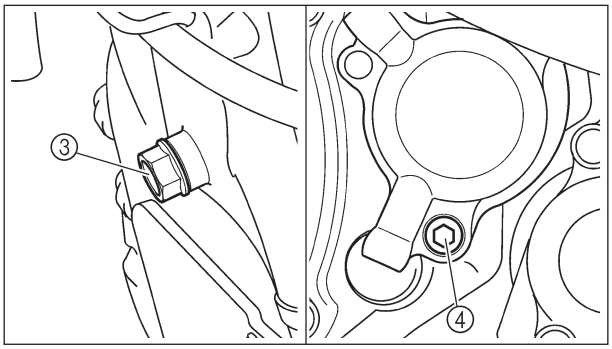

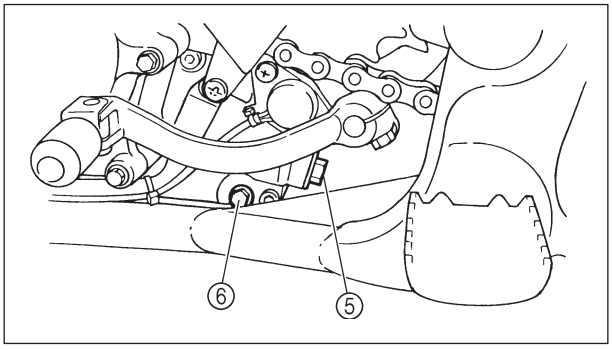

ЗАМЕНА МОТОРНОГО МАСЛА

1. Запустите двигатель и дайте ему несколько минут поработать на холостом ходу.
2. Остановите двигатель, расположите поддон для слива масла под картером.
3. Удаление:
   - Крышка масляного резервуара ①
   - Крышка маслозаливного отверстия ②
   - Пробка слива моторного масла ③
   - Кольцевое уплотнение пробки слива моторного масла ④
   - Пробка слива моторного масла ⑤
   - Пробка слива моторного масла ⑥
   - Слейте масло из картера и из масляного резервуара.

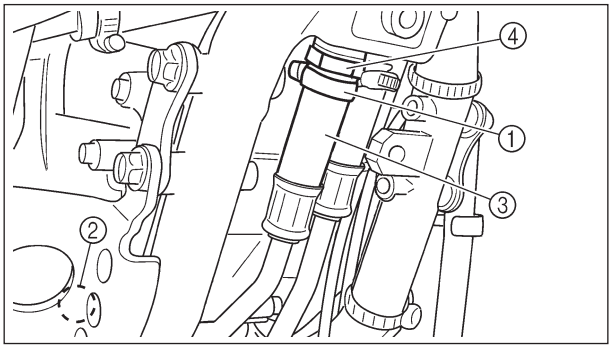

4. Удаление:
   - Пластина двигателя
   - Хомут шланга двигателя ①
   - Болт (масляный шланг двигателя) ②
   - Масляный шланг двигателя ③
   - Сетчатый фильтр ④
5. Очистка:
   - Сетчатый фильтр

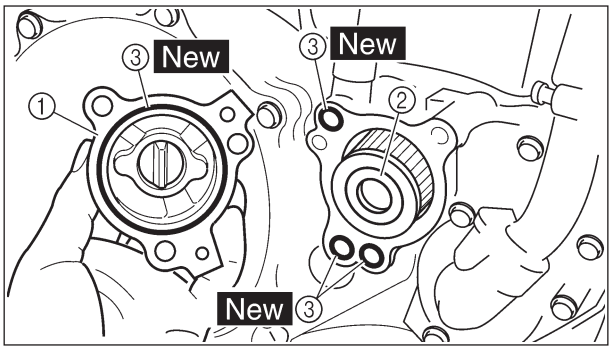

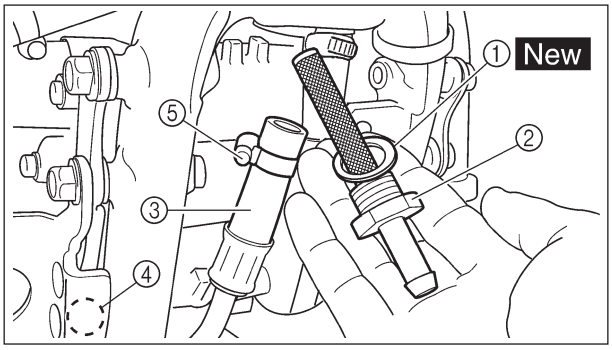

6. Если требуется замена масляного фильтра при замене моторного масла, снимайте следующие детали, а затем повторно установите их на место.

Порядок замены:

- Снимите крышку масляного фильтра ① и фильтрующий элемент масляного фильтра ②.
- Проверьте кольцевое уплотнение ③, если оно повреждено, замените его на новое.
- Установите фильтрующий элемент масляного фильтра и его крышку.

Крышка масляного фильтра:
10 Н*м (1,0 кг*м)

7. Установка:
   - Шайба ① **New**
   - Сетчатый фильтр ②

     70 Н*м
   - Масляный шланг двигателя ③
   - Болт (масляный шланг двигателя) ④

     8 Н*м
   - Хомут шланга двигателя ⑤

     10 Н*м
   - Пластина двигателя

     2 Н*м
8. Установк:
   - Прокладки **New**
   - Болт слива масла из масляного фильтра

     10 Н*м
   - Болт слива моторного масла (задняя часть картера)

     20 Н*м
   - Болт слива моторного масла (левая часть картера)

     10 Н*м
   - Болт слива моторного масла (рама)

     23 Н*м
9. Заполнение:
   - Картер

Объём моторного масла:
Заправочная ёмкость
(при периодическом обслуживании):
1,0 л
1,1 л
1,2 л

10. Установка:
    - Масляный щуп
11. Осмотр и проверка:
    - Проверьте, нет ли подтеканий масла.
    - Уровень моторного масла

    Обратитесь к главе "Проверка уровня моторного масла"
12. Проверка:
    - Давление в системе смазки двигателя

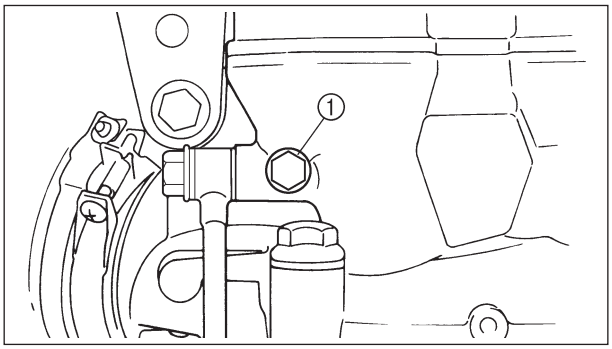

Последовательность проверки:

- Немного ослабьте болт масляной магистрали ①.
- Запустите двигатель и дождитесь когда моторное масла начнет просачиваться через болт. Если моторное масло не начало просачиваться через минуту, заглушите двигатель.
- Проверьте масляные каналы, масляный фильтр, масляный насос на предмет повреждения или утечки.
- Запустите двигатель после разрешения проблем и снова проверьте давление в системе смазки.
- Затяните болт проверки давления в системе смазки рекомендованным моментом.

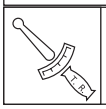

Болт проверки давления моторного масла:
10 Н*м (1,0 кг*м)

РЕГУЛИРОВКА ХОЛОСТОГО ХОДА

1. Запустите двигатель и прогрейте его до рабочей температуры.
2. Регулировка:
    - Частота холостого хода

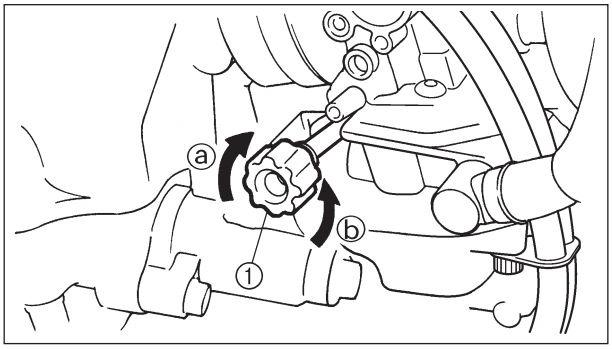

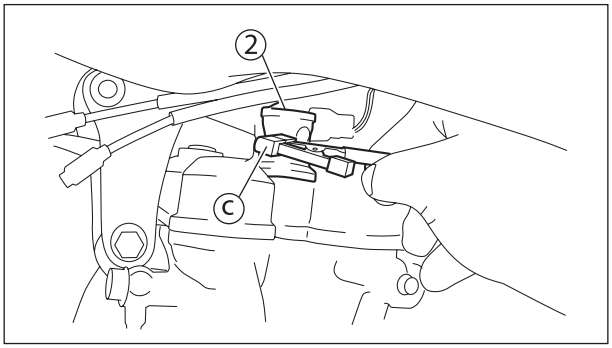

Порядок проведения регулировки:

- Поворачивайте винт регулировки холостого хода ① до тех пор, пока двигатель не начнет прибавлять обороты.

ПРИМЕЧАНИЕ:

При регулировке частоты вращения двигателя на холостом ходу используйте цифровой тахометр.

Поднесите его к катушке зажигания ② как можно ближе.

Для увеличения частоты вращения двигателя

Поверните регулировочный винт холостого хода ① в направлении ⓐ.

Для уменьшения частоты вращения двигателя

Поверните регулировочный винт холостого хода ① в направлении ⓑ.

Частота вращения двигателя на холостом ходу:
1700 - 1900 об/мин

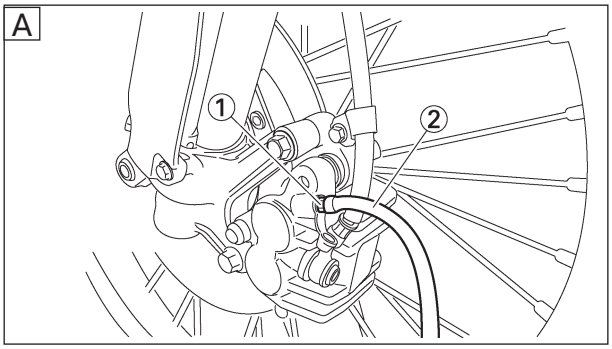

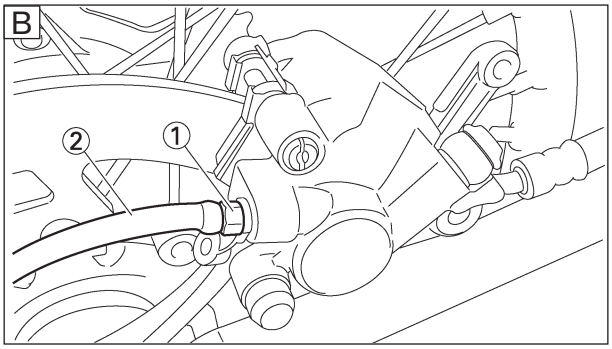

ШАССИ

ПРОКАЧКА ТОРМОЗНОЙ СИСТЕМЫ

⚠ ПРЕДУПРЕЖДЕНИЕ

Прокачайте тормозную систему если:

- **Система была демонтирована.**
- **Тормозные шланги разъединялись или менялись**
- **Уровень тормозной жидкости очень низкий.**
- **Неэффективная работа тормоза.**
  Потеря тормозной жидкости.

1. Удаление:
- Крышка главного цилиндра
- Диафрагма
- Резервуар переднего тормоза
- Защита (задний тормоз)

2. Прокачка:
- Тормозная жидкость

A Передний тормоз

B Задний тормоз

Порядок прокачки:

a. Добавьте рекомендованную тормозную жидкость в резервуар.

b. Установите диафрагму. Будьте осторожны. Не допускайте проливания тормозной жидкости.

c. Соедините пластиковый шланг ② с штуцером для прокачки ①.

d. Поместите другой конец пластикого шланга в емкость для сбора старой тормозной жидкости.

e. Плавно нажимайте на рычаг или педаль несколько раз.

f. Потяните рычаг или нажмите на педаль. Удерживайте рычаг или педаль в нажатом положении.

g. Ослабьте штуцер для прокачки тормозной жидкости и надавите на рычаг или педаль до предела.

h. Затяните штуцер для прокачки тормозной жидкости, затем отпустите рычаг или педаль.

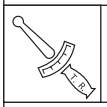

Штуцер для прокачки тормозной жидкости:
6 Н*м

i. Повторяйте шаги от (e) до (h) до тех пор, пока весь воздух не выйдет из тормозной системы.

ПРИМЕЧАНИЕ:

Если не удается сразу прокачать тормозную систему, необходимо дать протеч тормозной жидкости в течение нескольких часов. После повторите процедуру прокачки тормозной системы.

j. Добавьте тормозную жидкость в резервуар главного тормозного цилиндра до отметки.

⚠ ПРЕДУПРЕЖДЕНИЕ

Проверьте работу тормозов после прокачки тормозной системы.

3. Установка:
   - Защита (задний тормоз)
   - Резервуар переднего тормоза
   - Диафрагма
   - Крышка главного цилиндра

РЕГУЛИРОВКА ПЕРЕДНЕГО ТОРМОЗА

1. Проверка:
   - Рычаг тормоза в позиции ⓐ

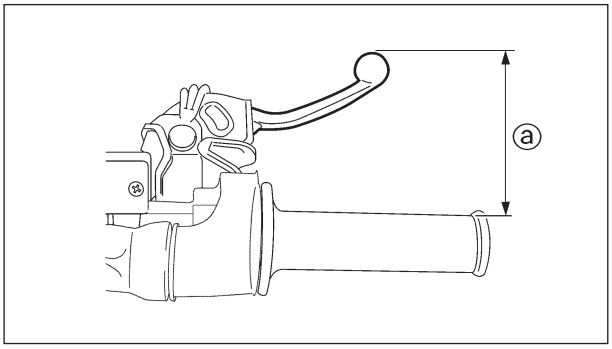

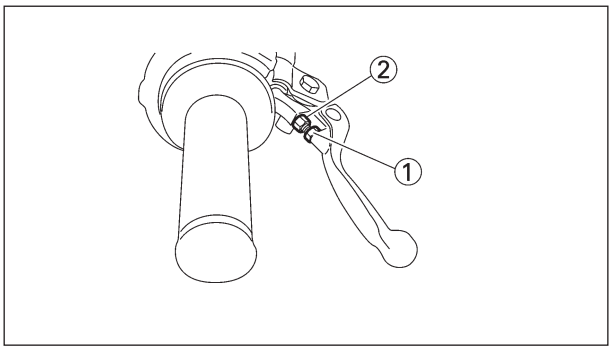

Рычаг тормоза в позиции ⓐ:

Стандартное положение	Пределы регулирования
95 мм	76 - 97 мм

2. Удаление:
   - Кожух рычага
3. Регулировка:
   - Позиция рычага тормоза

Порядок регулировки положения рычага тормоза:

- Ослабьте контргайку ①.
- Поворачивайте регулировочный болт ② до тех пор, пока рычаг не займет положение согласно спецификации.
- Затяните контргайку.

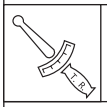

Контргайка:
5 Н*м

ПРЕДОСТЕРЕЖЕНИЕ:

Убедитесь, что контргайка затянута должным образом.

4. Установка:
   - Кожух рычага

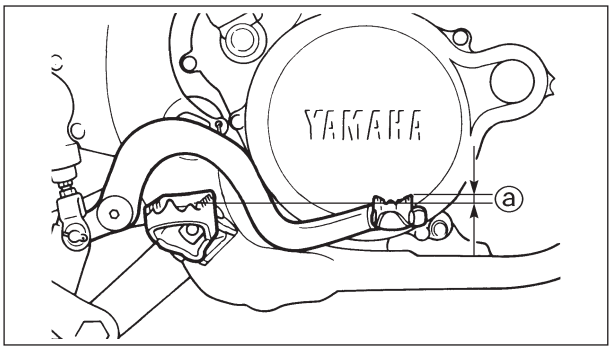

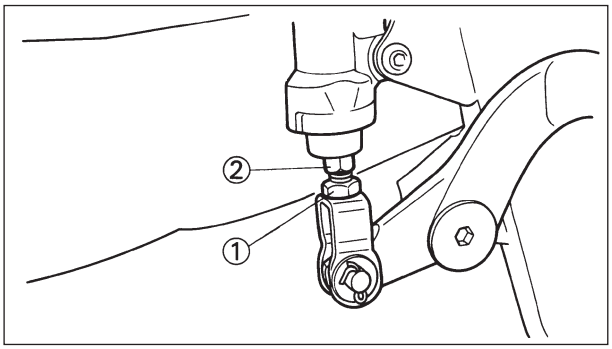

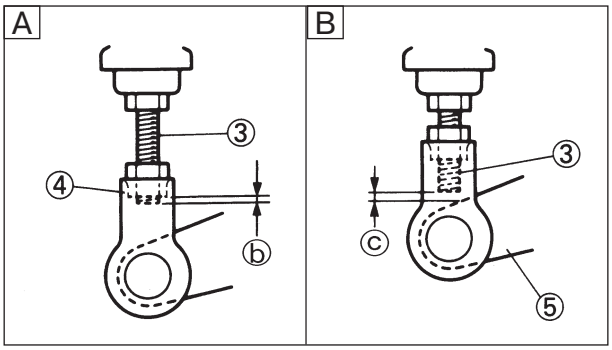

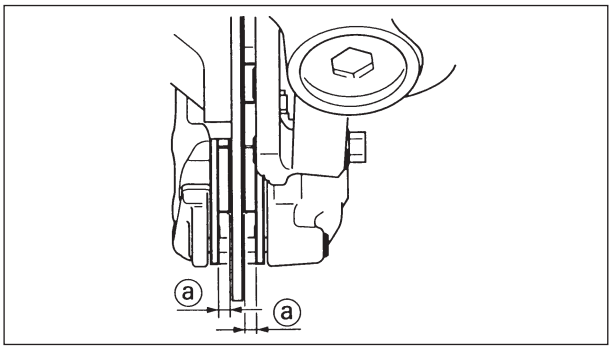

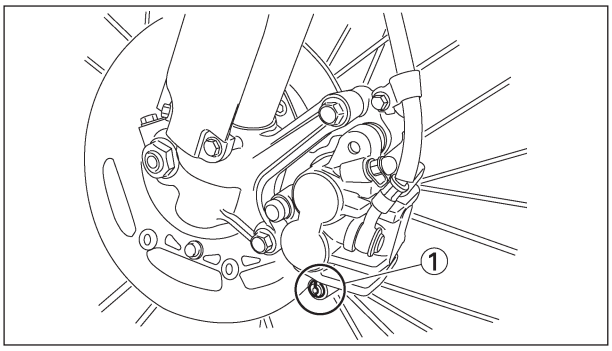

РЕГУЛИРОВКА ЗАДНЕГО ТОРМОЗА

1. Проверка:
   - Свободный ход педали тормоза ⓐ
     Регулировка согласно спецификации.

	Свободный ход педали тормоза ⓐ: 5 мм

2. Регулировка:
   - Свободный ход педали тормоза

Порядок регулировки свободного хода педали тормоза:

- Ослабьте контргайку ①.
- Поворачивайте регулировочную гайку ② до тех пор, пока свободный ход педали тормоза не будет соответствовать спецификации.
- Затяните контргайку.

⚠ ПРЕДУПРЕЖДЕНИЕ

- **Регулируйте свободный ход педали тормоза между максимумом A и минимумом B, как показано. (При этой регулировке, болт конец резьбовой части болта ③ должен выступать, но при этом он не должен доходить до педали тормоза 2 мм).**
- **После регулировки свободного хода педали тормоза, убедитесь, что задний тормоз работает должным образом.**

ПРОВЕРКА И ЗАМЕНА ПЕРЕДНИХ ТОРМОЗНЫХ КОЛОДОК

1. Проверка:
   - Толщина тормозной колодки ⓐ
     Согласно спецификации замена производится комплектом.

	Толщина тормозной колодки ⓐ:	
Норма	**Предел**	
4,4 мм	**1,0 мм**	

2. Замена:
   - Тормозная колодка

Последовательность замены тормозных колодок:

- Снимите разъем с колодки ①.

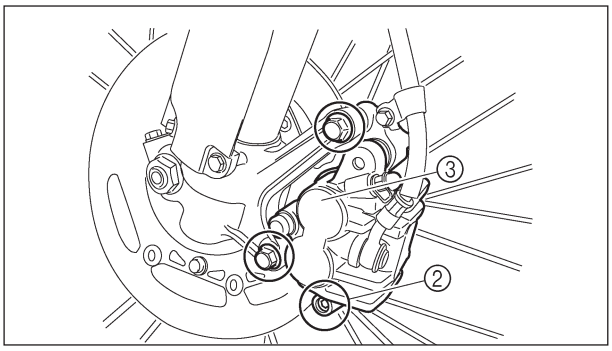

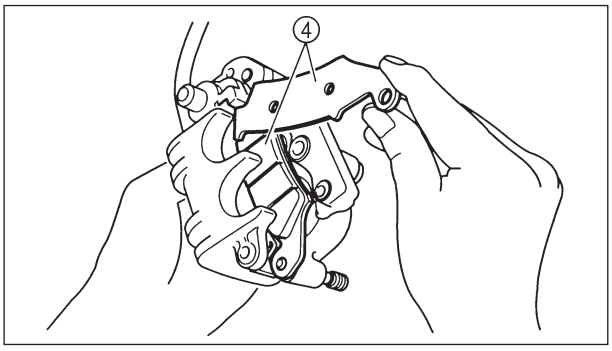

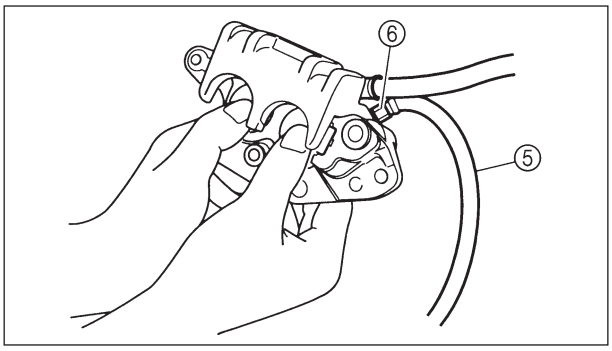

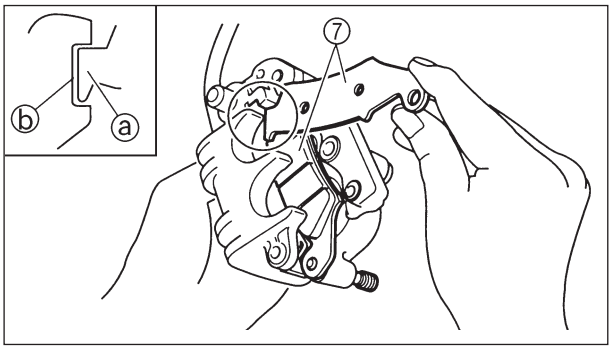

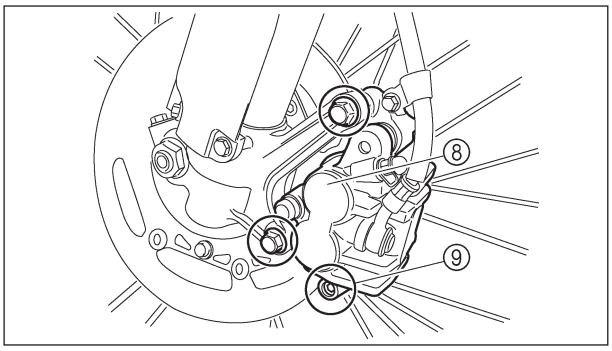

- Ослабьте крепление тормозной скобы ②.
- Снимите суппорт ③ с передней вилки.
- Снимите тормозные колодки ④.
- Соедините прозрачный шланг ⑤ со штуцером ⑥, и поместите конец прозрачного шланга в емкость для слива тормозной жидкости.
- Ослабьте штуцер и надавите на поршни тормозного суппорта.

ПРЕДОСТЕРЕЖЕНИЕ:

Не используйте повторно слитую тормозную жидкость.

- Надежно затяните штуцер.

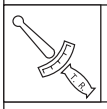	**Штуцер для прокачки тормозной жидкости:** **6 Н*м**

- Снимите тормозные колодки ⑦.

ПРИМЕЧАНИЕ:

- Установите тормозные колодки в суппорт.
- Temporarily tighten the pad pin at this point.

- Установите супорт ⑧ и затяните тормозную скобу ⑨.

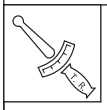	**Болт (суппорта):** **23 Н*м** **18 Н*м**

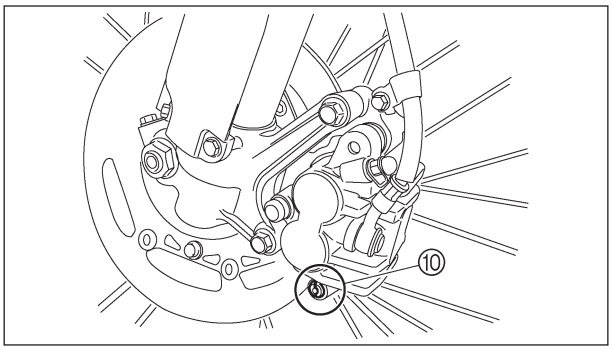

• Установите разъем колодки ⑩.

	Разъем колодки: **3 Н*м**

3. Осмотр и проверка:
   • Уровень тормозной жидкости:
   • Обратитесь к главе "ПРОВЕРКА УРОВНЯ ТОРМОЗНОЙ ЖИДКОСТИ".
4. Проверка:
   • Работа рычага тормоза
   "Мягкий" рычаг→ Течь тормозной системы.
   Обратитесь к главе "ПРОКАЧКА ТОРМОЗНОЙ СИСТЕМЫ".

ПРОВЕРКА И ЗАМЕНА ЗАДНИХ ТОРМОЗНЫХ КОЛОДОК

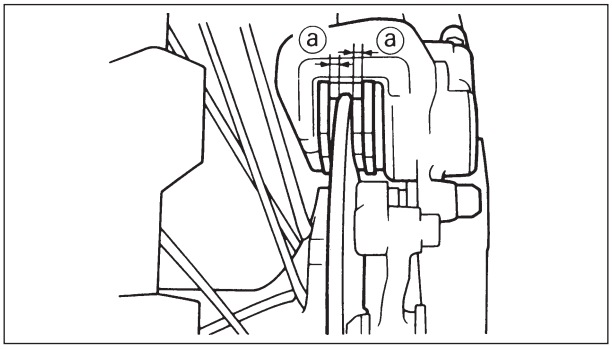

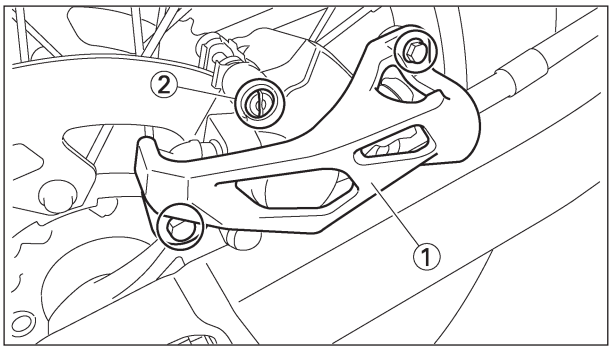

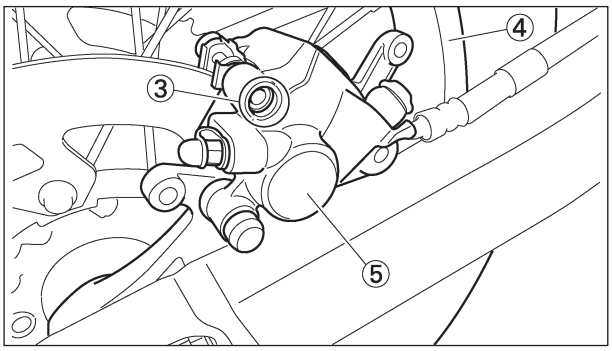

1. Осмотр и проверка:
   • Толщина тормозной колодки ⓐ
   Согласно спецификации → замена производится комплектом.

	Толщина тормозной колодки ⓐ:
Норма	**Предел**
6,4 мм	**1,0 мм**

2. Замена:
   • Тормозная колодка

Последовательность замены тормозных колодок:

• Снимите защиту ① и разъем с колодки ②.
• Ослабьте крепление тормозной скобы ③.
• Снимите заднее колесо ④ и тормозную скобу ⑤. Обратитесь к разделу "ПЕРЕДНЕЕ И ЗАДНЕЕ КОЛЕСО".

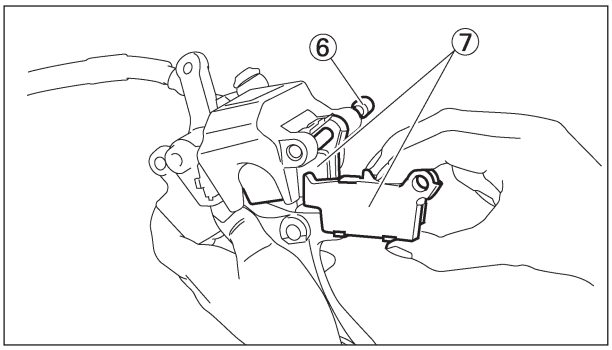

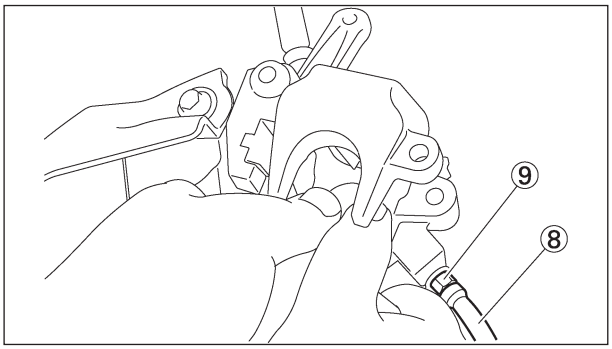

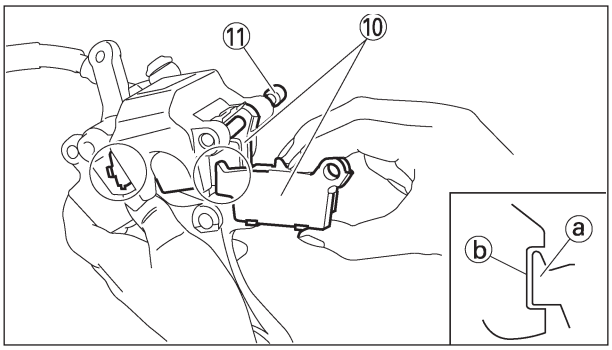

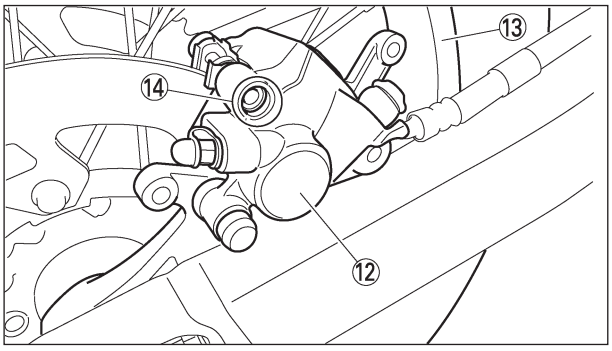

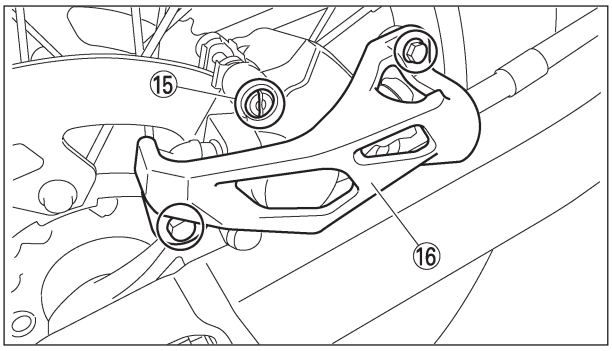

- Удалите штифт ⑥ и тормозные колодки ⑦.
- Соедините прозрачный шланг ⑧ со штуцером ⑨, и поместите конец прозрачного шланга в емкость для слива тормозной жидкости.
- Ослабьте штуцер и надавите на поршни тормозного суппорта.

ПРЕДОСТЕРЕЖЕНИЕ:

Не используйте повторно слитую тормозную жидкость.

- Надежно затяните штуцер.

Штуцер для прокачки тормозной жидкости:
6 Н*м

- Установите тормозные колодки ⑩ и штифт ⑪.

ПРИМЕЧАНИЕ:

- Установите тормозные колодки в суппорт.
- Temporarily tighten the pad pin at this point.

- Установите тормозную скобу ⑫ и заднее колесо ⑬. Обрититесь к разделу "ПЕРЕДНЕЕ И ЗАДНЕЕ КОЛЕСО".
- Затяните крепление тормозной скобы ⑭.

Штифт колодки:
18 Н*м

- Установите штифт колодки ⑮ и защиту ⑯.

Разъем колодки:
3 Н*м
7 Н*м

3. Осмотр и проверка:
   • Уровень тормозной жидкости:
   Обратитесь к главе "ПРОВЕРКА УРОВНЯ ТОРМОЗНОЙ ЖИДКОСТИ".
4. Проверка:
   • Работа педали тормоза
   "Мягкий" рычаг Течь тормозной системы.
   Обратитесь к главе "ПРОКАЧКА ТОРМОЗНОЙ СИСТЕМЫ".

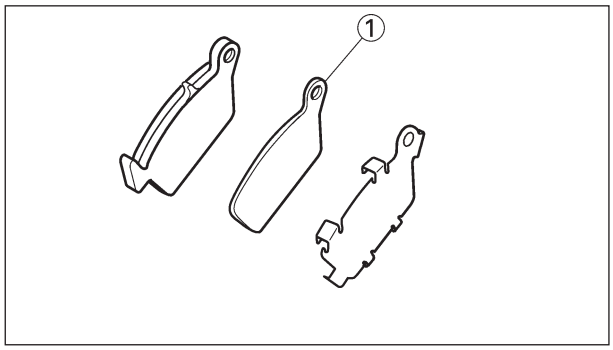

ПРОВЕРКА ИЗОЛЯЦИОННОГО МАТЕРИАЛА ЗАДНИХ ТОРМОЗНЫХ КОЛОДОК

1. Удаление:
   • Тормозная колодка
   Обратитесь к главе "Проверка и замена задних тормозных колодок"
2. Осмотр и проверка:
   • Изоляционный материал тормозной колодки ①
   Повреждение → Замена.

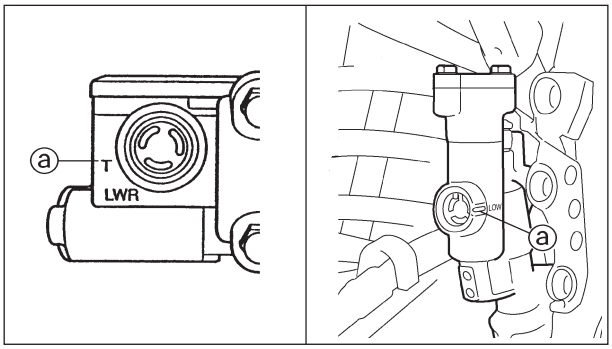

ПРОВЕРКА УРОВНЯ ТОРМОЗНОЙ ЖИДКОСТИ ЗАДНЕГО ТОРМОЗА

1. Установите главный цилиндр так, чтобы его верхняя плоскость располагалась горизонтально.
2. Осмотр и проверка:
   • Уровень тормозной жидкости:
   При низком уровне → добавьте тормозную жидкость.

ⓐ Минимальный уровень

A Передний

B Задний

Рекомендованная тормозная жидкость:
DOT 4

⚠ ПРЕДУПРЕЖДЕНИЕ

- **Используйте тормозную жидкость только рекомендованного типа. В противном случае возможно повреждение резиновых уплотнений, что приведет к протечкам и ухудшению эффективности тормозной системы.**
- **Не смешивайте различные тормозные жидкости.**
  Убедитесь в отсутствие воды и загрязнений в резервуаре главного тормозного цилиндра.
- **Не допускайте попадания тормозной жидкости на лакокрасочное покрытие и пластиковые детали.**

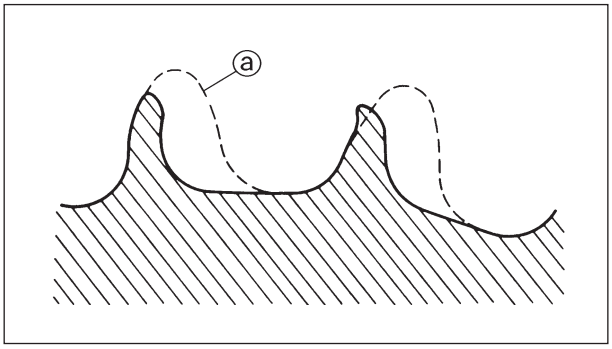

Осмотр цепного привода

1. Осмотр и проверка:
   - Зубья звездочек ⓐ
     Повышенный износ → Замена.

ПРИМЕЧАНИЕ:

Замените ведомую, ведущую звездочки и приводную цепь комплектом.

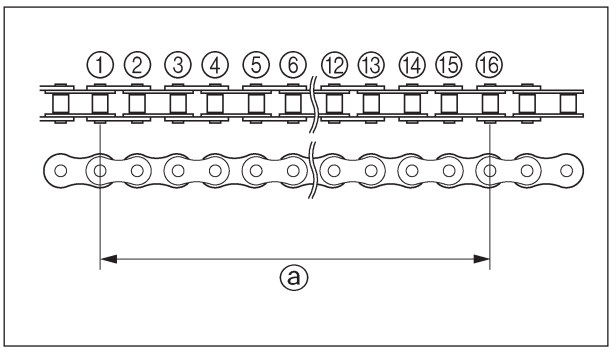

ПРОВЕРКА ПРИВОДНОЙ ЦЕПИ

1. Измерение:
   - Длина приводной цепи (15 звеньев) ⓐ
     Замена согласно спецификации.

Длина приводной цепи (15 звеньев):
Предел: 239,3 мм

ПРИМЕЧАНИЕ:

- Во время измерения длины приводной цепи необходимо ее выровнять.
- Измерение проводится между ① и ⑯ роликами, как показано на изображении.
- Проводите данное измерение на ② - ③ участках приводной цепи.

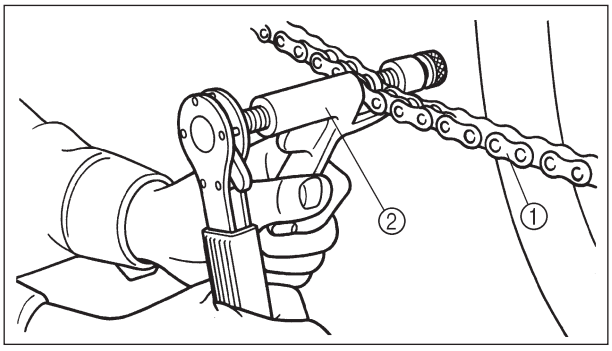

2. Удаление:
   - Приводная цепь ①

ПРИМЕЧАНИЕ:

Снимите приводную цепь, используя специальный съемник ②

3. Очистка:
   - Приводная цепь
     Очистите приводную цепь от грязи. Для очистки приводной цепи используйте специальный очиститель.

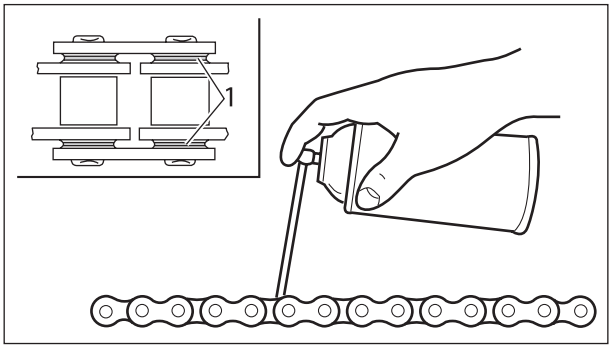

ПРЕДОСТЕРЕЖЕНИЕ:

Эта приводная цепь имеет специальные кольцевые уплотнения роликов (O-ring) ①. Очистка приводной цепи паром, бензином или керосином, может оказать негативное воздействие на кольцевые уплотнения.

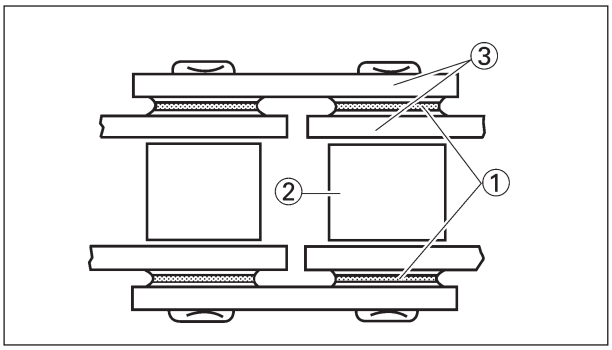

4. Осмотр и проверка:
   - Кольцевое уплотнение (O-ring) ① (приводной цепи)
   - Повреждение Замена приводной цепи.
   - Ролик ②
   - Звено ③
     Повреждение → Износ → Замена приводной цепи.

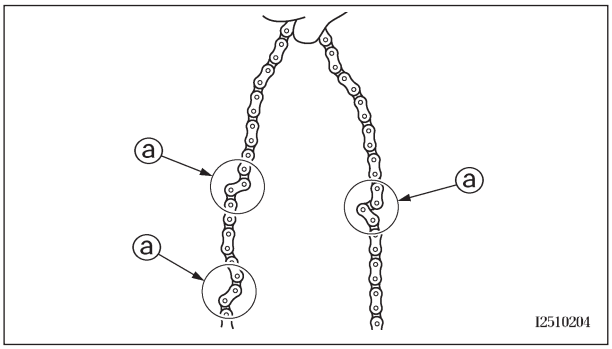

5. Проверка:
   - Подвижность звеньев приводной цепи ⓐ
     Очистите и смажьте приводную цепь, как показано на иллюстрации.
     Подвижность не восстановлена → Замена приводной цепи.

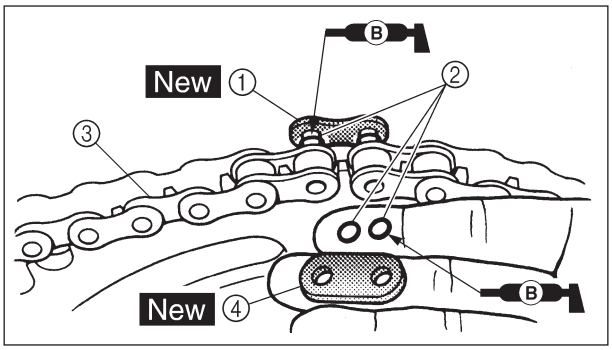

6. Установка:
   -
   - Кольцевое уплотнение (O-ring) ② **New**
   - Приводная цепь ③

ПРИМЕЧАНИЕ:
При установке приводной цепи, смажьте консистентной смазкой на литиевой основе замок.

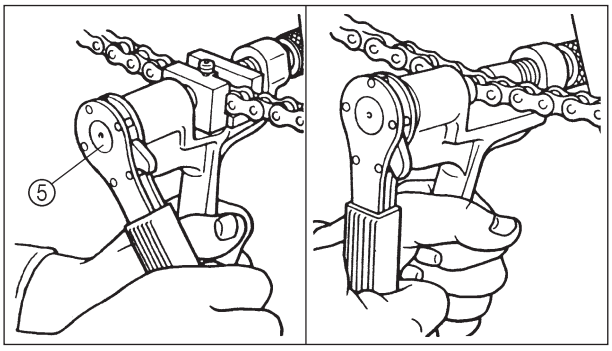

7. Установка:
   - Пластина звена ④ **New**

ПРИМЕЧАНИЕ:
- Запрессуйте замок приводной цепи в пластину звена, используя специальный инструмент ⑤.
- Заклепайте выступающие пальцы замка молотком.
- После сборки цепи, убедитесь в подвижности звеньев.

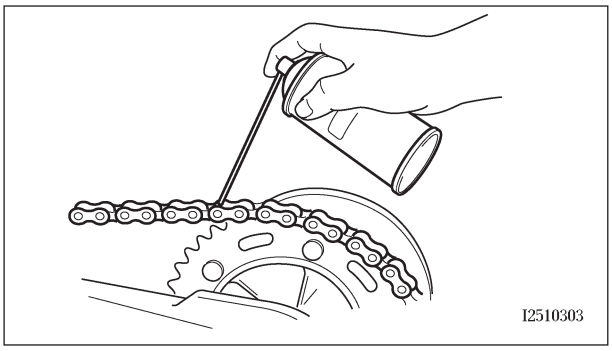

8. Смазка:
   - Приводная цепь

	Смазка для приводной цепи: **Моторное масло SAE 10W-30 или специальная смазка для приводных цепей.**

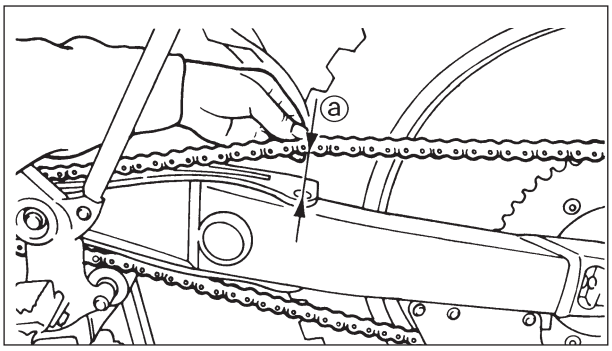

РЕГУЛИРОВКА ПРОГИБА ПРИВОДНОЙ ЦЕПИ

1. Поднимите заднее колесо, расположив подставку под двигателем.
2. Проверка:
   - Прогиб приводной цепи ⓐ
     Above the seal guard installation bolt.
     Регулировка согласно спецификации.

Прогиб приводной цепи:
48 - 58 мм

ПРИМЕЧАНИЕ:

Перед проверкой и /или регулировкой, повращайте заднее колесо и определите место, где приводная цепь является наиболее натянутой. Проверка и/или регулировка прогиба цепи производится в этом положении.

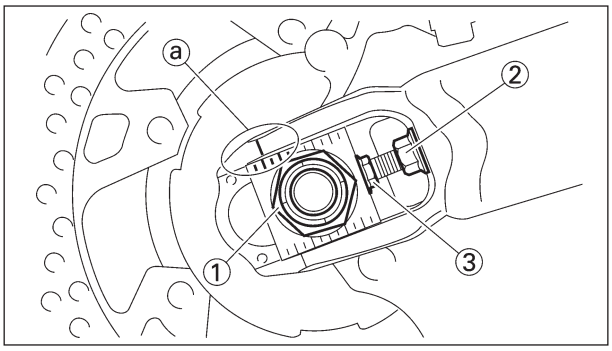

3. Регулировка:
   - Прогиб приводной цепи

Последовательность регулировки прогиба приводной цепи:

- Ослабьте гайку ① и контргайку ② оси колеса.
- Регулируйте прогиб приводной цепи при помощи регуляторов ③ .

Для натяжки поворачивайте регуляторы ③ против часовой стрелки.

Для ослабления поворачивайте регуляторы ③ по часовой стрелке и двигайте колесо вперед.

- Поворачивайте каждый регулятор на одну и туже величину, чтобы избежать перекоса заднего колеса. (С каждой стороны есть специальные метки для выравнивания заднего колеса).

ПРИМЕЧАНИЕ:

Поворачивайте регуляторы до тех пор, пока приводная цепь не натянется, затем ослабьте ее натяжку.

ПРЕДОСТЕРЕЖЕНИЕ:

Слишком маленький прогиб приводной цепи будет сильно нагружать двигатель и другие детали мотоцикла, поэтому регулируйте прогиб приводной цепи согласно заданным пределам.

• Опустите мотоцикл на землю и затяните гайки оси заднего колеса.	
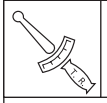	**Гайка оси:** **125 Н*м**
• Затяните контргайку.	
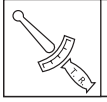	**Контргайка:** **16 Н*м**

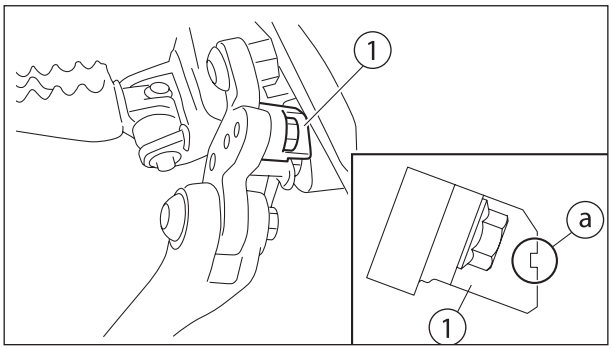

ПРОВЕРКА ЗАМКА ПРИВОДНОЙ ЦЕПИ

1. Осмотр и проверка:
   - Замок приводной цепи ①

     При исчезновении индикатора износа → Замена.
2. Замена:
   - Замок приводной цепи

	7 Н*м

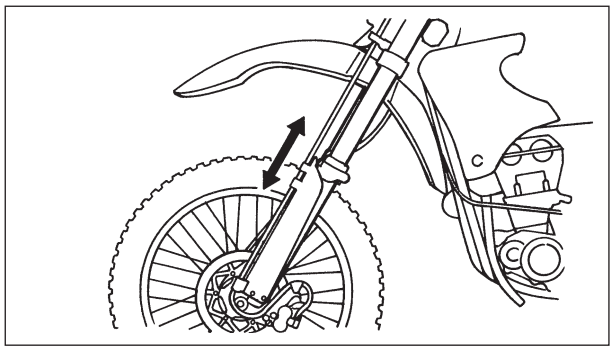

ПРОВЕРКА ПЕРЕДНЕЙ ВИЛКИ

1. Осмотр и проверка:
   - Плавность работы передней вилки

     Нажмите на рычаг переднего тормоза и проверьте ход передней вилки.

     Неплавный ход → утечка масла → Ремонт или замена.

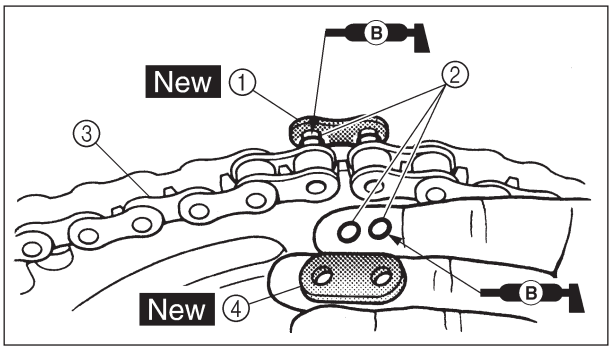

ОЧИСТКА САЛЬНИКОВ И ПЫЛЬНИКОВ ПЕРЕДНЕЙ ВИЛКИ

1. Удаление:
   - Защита
   - Пыльник ①

ПРИМЕЧАНИЕ:

Используйте тонкий стержень, и будьте осторожны, чтобы не повредить внутренний пыльник передней вилки.

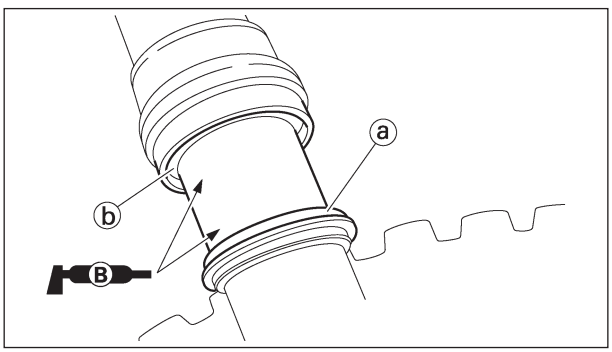

2. Очистка:
   - Пыльник ⓐ
   - Сальник ⓑ

ПРИМЕЧАНИЕ:

- Очистка пыльника и сальника после каждой гонки.
- Смажьте консистентной смазкой на литьевой . . основе.

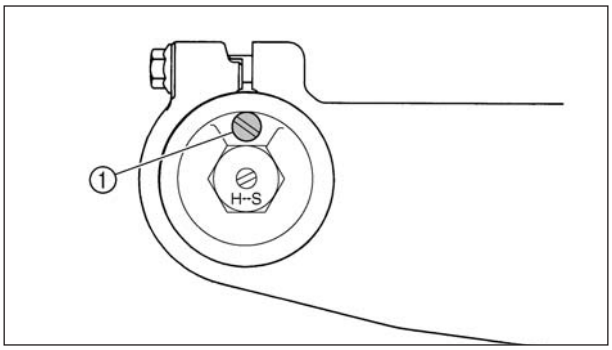

УСИЛИЕ СЖАТИЯ ПЕРЕДНЕЙ ВИЛКИ

ПРИМЕЧАНИЕ:

Если передняя вилка жесткая при начале и в процессе движения, уменьшите ее жесткость.

1. Поднимите переднее колесо, расположив подставку под двигателем.
2. Удалите воздух при помощи штуцера ① из передней вилки.
3. Установка:
   - Воздушный штуцер:

	1 Н*м

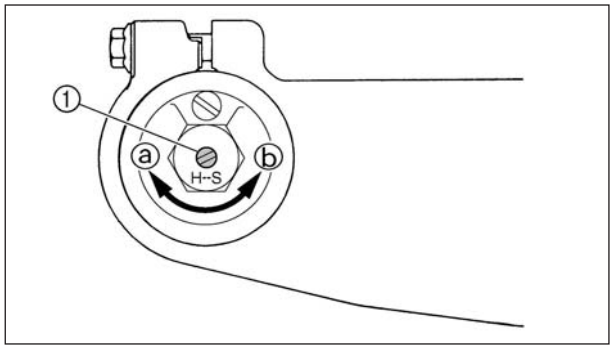

РЕГУЛИРОВКА УСИЛИЯ ОТБОЯ

1. Регулировка:
   - Для изменения усилия отбоя поворачивайте регулятор ①.

Более сильное демпфирующее усилие отбоя гасит колебания с большей интенсивностью. →

→(Поворачивайте регулятор ①).

Более слабое демпфирующее усилие отбоя гасит колебания с меньшей интенсивностью.→

→(Поворачивайте регулятор ①).

	Пределы регулирования:	
	Максимум	**Минимум**
	Полностью затянутое положение	**20 щелчков (от максимального положения)**

РЕГУЛИРОВКА

- НОМИНАЛЬНОЕ ПОЛОЖЕНИЕ:

  Это положение равное количеству щелчков от полностью затянутого положения.

	Номинальное положение: **10 щелчков** **11 щелчков**

ПРЕДОСТЕРЕЖЕНИЕ:

Не ставьте регулятор за пределы максимального и минимального усилия отбоя. Регулятор может выйти из строя.

⚠ ПРЕДУПРЕЖДЕНИЕ

Всегда устанавливайте регуляторы каждого пера в одно и тоже положение. Неправильная регулировка может привести к низкой управляемости и меньшей стабильности, что может стать причиной аварии.

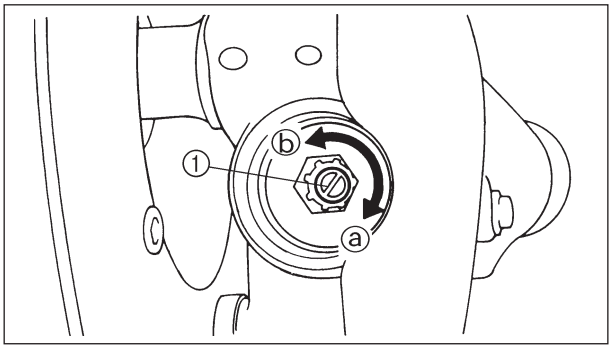

РЕГУЛИРОВКА УСИЛИЯ ОТБОЯ ПЕРЕДНЕЙ ВИЛКИ

1. Удаление:
   - Резиновая пробка
2. Регулировка:
   - Для изменения усилия отбоя поворачивайте регулятор ①.

Более сильное демпфирующее усилие отбоя гасит колебания с большей интенсивностью. →

→(Поворачивайте регулятор ①).

Более слабое демпфирующее усилие отбоя гасит колебания с меньшей интенсивностью.→

→(Поворачивайте регулятор ①).

	Пределы регулирования:	
	Максимум	**Минимум**
	Полностью затянутое положение	**20 щелчков (от максимального положения)**

• НОМИНАЛЬНОЕ ПОЛОЖЕНИЕ:

Это положение равное количеству щелчков от полностью затянутого положения.

Номинальное положение:
11 щелчков
8 щелчков

ПРЕДОСТЕРЕЖЕНИЕ:

Не ставьте регулятор за пределы максимального и минимального усилия отбоя. Регулятор может выйти из строя.

⚠ ПРЕДУПРЕЖДЕНИЕ

Всегда устанавливайте регуляторы каждого пера в одно и тоже положение. Неправильная регулировка может привести к низкой управляемости и меньшей стабильности, что может стать причиной аварии.

3. Установка:
   • Резиновая пробка

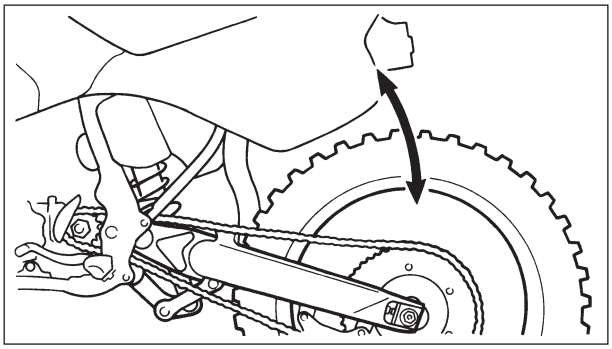

ПРОВЕРКА ЗАДНЕГО АМОРТИЗАТОРА

1. Осмотр и проверка:
   • Плавность работы маятникового рычага

   Ненормальный шум/неплавность работы → Смазка поворотной оси или ремонт поворотной оси.

   Повреждение/утечки масла → Замена.

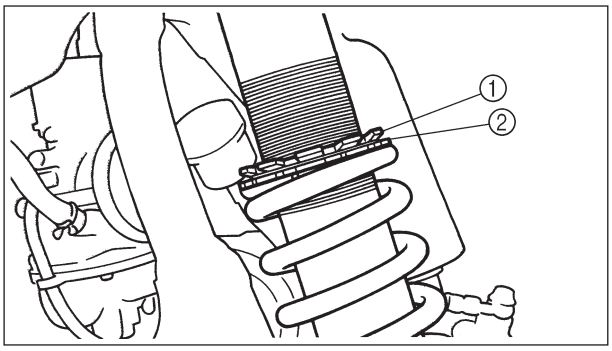

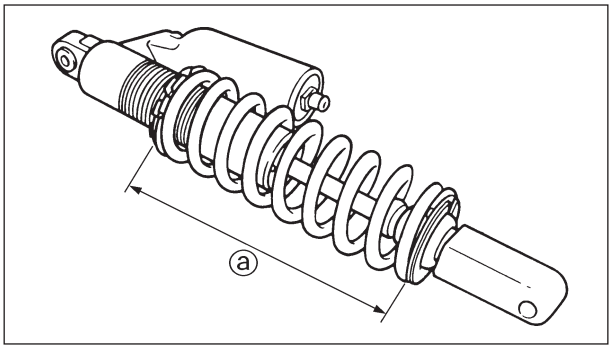

РЕГУЛИРОВКА

ПРЕДВАРИТЕЛЬНОЕ СЖАТИЕ ЗАДНЕЙ ПРУЖИНЫ

1. Поднимите заднее колесо, расположив подставку под двигателем.
2. Удаление:
   - Задняя рама
3. Ослабление:
   - Контргайка ①
4. Регулировка:
   - Предварительное сжатие пружины
     Поворачиванием регулятора ②.

Для придания подвеске жесткости Увеличьте предварительное сжатие. → (Поворачивайте регулятор ②).

Для того, чтобы сделать подвеску мягче Необходимо уменьшить предварительное сжатие пружины. →(Поворачивайте регулятор ②).

Длина пружины (установленной) ⓐ:

Стандартная длина	Пределы регулирования
247 мм	237,5 - 258,5 мм

ПРИМЕЧАНИЕ:

- Перед регулировкой убедитесь, что на контргайке и регуляторе отсутствуют пыль и грязь.
- Длина пружины (установленной) изменяется на 1,5 мм на оборот регулировочной гайки.

ПРЕДОСТЕРЕЖЕНИЕ:

Никогда не пытайтесь закручивать механизм регулировки за пределы максимальных или минимальных установок.

5. Затяжка:
   - Контргайка
6. Установка:
   - Задняя рама (вверх)

     32 Н*м
   - Задняя рама (вниз)

     29 Н*м

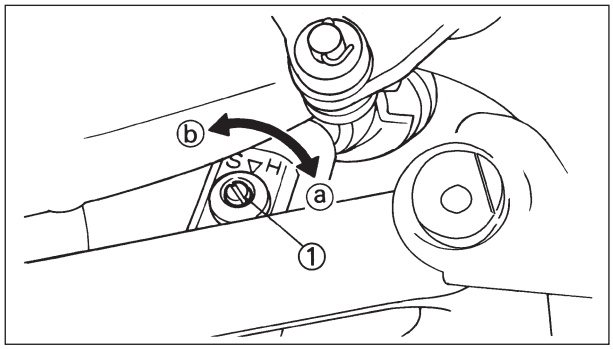

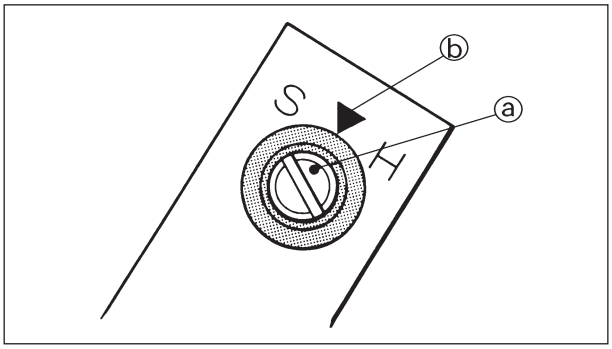

РЕГУЛИРОВКА ДЕМПФИРУЮЩЕГО УСИЛИЯ ОТБОЯ ЗАДНЕГО АМОРТИЗАТОРА

1. Регулировка:
   - Для изменения усилия отбоя поворачивайте регулятор ①.

Более сильное демпфирующее усилие отбоя гасит колебания с большей интенсивностью. →
→(Поворачивайте регулятор ①).

Более слабое демпфирующее усилие отбоя гасит колебания с меньшей интенсивностью.→
→(Поворачивайте регулятор ①).

Пределы регулирования:	
Максимум	**Минимум**
Полностью затянутое положение	**20 щелчков (от максимального положения)**

- НОМИНАЛЬНОЕ ПОЛОЖЕНИЕ:

  Это положение равное количеству щелчков от полностью затянутого положения.

Номинальное положение:
10 щелчков
11щелчков

ПРЕДОСТЕРЕЖЕНИЕ:

Не ставьте регулятор за пределы максимального и минимального усилия отбоя. Регулятор может выйти из строя.

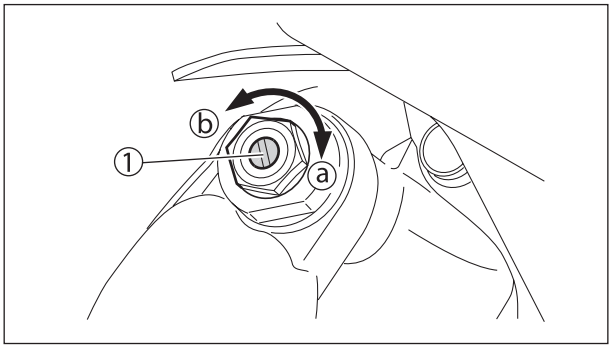

РЕГУЛИРОВКА ДЕМПФИРУЮЩЕГО УСИЛИЯ ОТБОЯ ЗАДНЕГО АМОРТИЗАТОРА

1. Регулировка:
   - Для незначительного изменения усилия отбоя поворачивайте регулятор ①.

Для придания подвеске жесткости увеличьте демпфирующее усилие отбоя.→(Поворачивайте регулятор ①).

Для уменьшения жесткости подвески уменьшайте демпфирующее усилие отбоя.→(Поворачивайте регулятор ①).

Пределы регулирования:

Максимум	Минимум
Полностью затянутое положение	20 щелчков (от максимального положения)

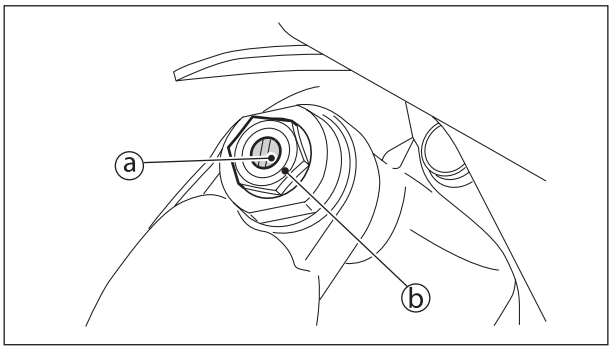

- НОМИНАЛЬНОЕ ПОЛОЖЕНИЕ:

  Это положение равное количеству щелчков от полностью затянутого положения. (Совместите метку ⓐ на регуляторе с меткой ⓑ)

Номинальное положение:
8 щелчков

10 щелчков

ПРЕДОСТЕРЕЖЕНИЕ:

Не ставьте регулятор за пределы максимального и минимального усилия отбоя. Регулятор может выйти из строя.

РЕГУЛИРОВКА ДЕМПФИРУЮЩЕГО УСИЛИЯ ОТБОЯ ЗАДНЕГО АМОРТИЗАТОРА

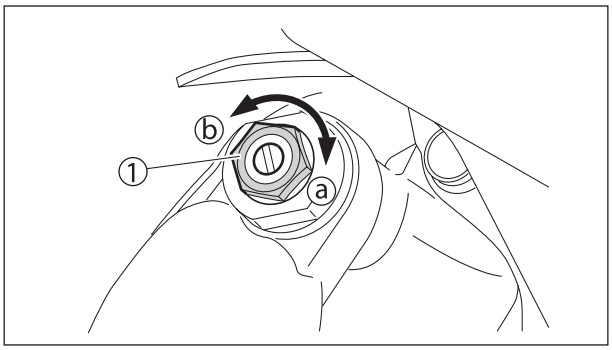

РЕГУЛИРОВКА ДЕМПФИРУЮЩЕГО УСИЛИЯ ОТБОЯ ЗАДНЕГО АМОРТИЗАТОРА

1. Высокое демпфирующее усилие
   • Поворачиванием регулятора ①.

Для придания подвеске жесткости увеличьте демпфирующее усилие отбоя.→(Поворачивайте регулятор ①).

Для уменьшения жесткости подвески уменьшайте демпфирующее усилие отбоя.→(Поворачивайте регулятор ①).

Пределы регулирования:	
Максимум	**Минимум**
Полностью затянутое положение	**2 щелчков (от максимального положения)**

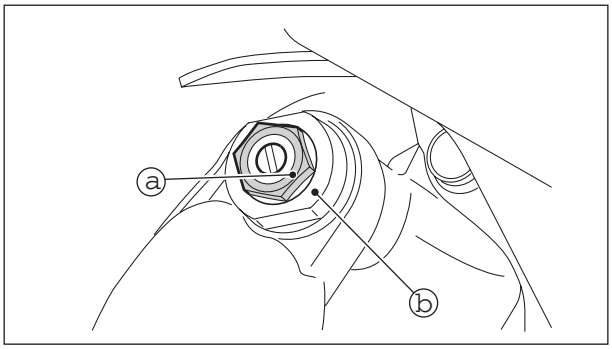

• НОМИНАЛЬНОЕ ПОЛОЖЕНИЕ:

Это положение равное количеству щелчков от полностью затянутого положения. (Совместите метку ⓐ на регуляторе с меткой ⓑ)

Номинальное положение:
Около 1-3/8 щелчков
***Около 1-1/4 щелчков**
****Около 1-1/2 щелчков**

ПРЕДОСТЕРЕЖЕНИЕ:

Не ставьте регулятор за пределы максимального и минимального усилия отбоя. Регулятор может выйти из строя.

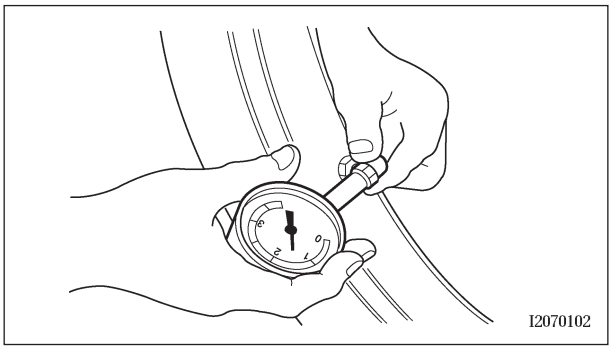

ПРОВЕРКА ДАВЛЕНИЯ В ШИНАХ

1. Измерение:
   - Давление в шине
     Регулировка согласно спецификации.

Стандартное давление в шине:
100 кПа

ПРИМЕЧАНИЕ:

- Проверка осуществляется на холодных шинах.
- При низком давлении в шине, она может проскальзывать по ободу колеса.
- Наклоненный вентиль шины указывает на про- . скользнувшую покрышку.
- Если вентиль шины наклонен, необходимо спустить колесо и вернуть покрышку в исходное положение. Скорректируйте положение шины

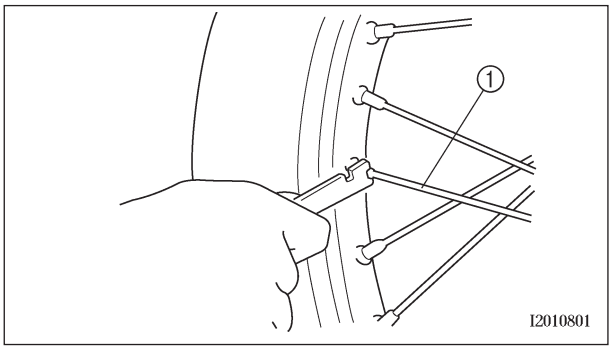

ПРОВЕРКА И НАТЯЖКА СПИЦ

1. Осмотр и проверка:
   - Спицы (1)
     Искривление/повреждение → Замена.
     Ослабленные спицы → Необходимо натянуть.
2. Затяжка:
   - Спицы — **3 Н*м**

ПРИМЕЧАНИЕ:

Перед обкаткой убедитесь, что все спицы натянуты. После каждой тренировки или гонки проверяйте натяжение спиц.

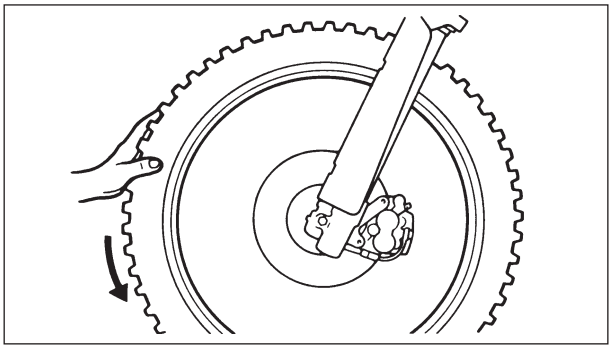

ПРОВЕРКА КОЛЕС

1. Осмотр и проверка:
   - Вращение колеса
     Поднимите колесо и прокрутите его.
     Ненормальное вращение → Замена.

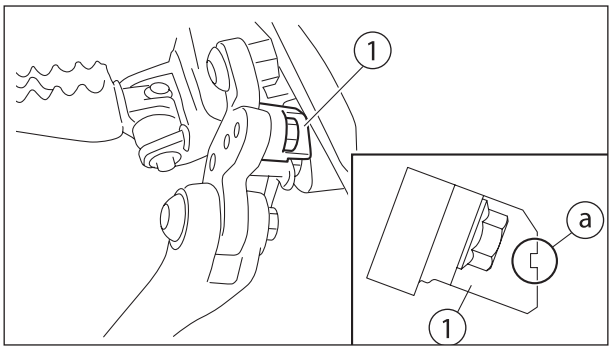

2. Осмотр и проверка:
   • Люфт подшипников → Замена

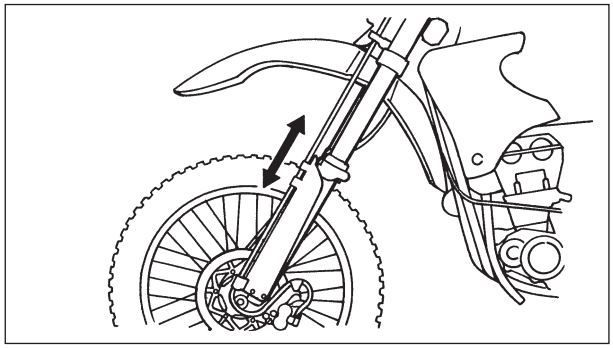

ПРОВЕРКА И РЕГУЛИРОВКА ПЕРЕДНЕЙ ВИЛКИ

1. Поднимите переднее колесо, расположив подставку под двигателем.
2. Проверка:
   • Рулевая вилка
   Возьмитесь за концы передней вилки и плавно покачайте вперед → назад.
   Свободный ход → Регулировка рулевой вилки
3. Проверка:
   • Плавность работы передней вилки
   Поверните замок в положение Lock (Закрыть).
   Неплавный ход → Регулировка кольцевой гайки.

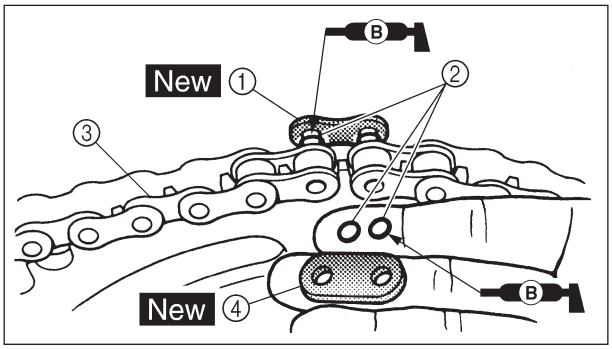

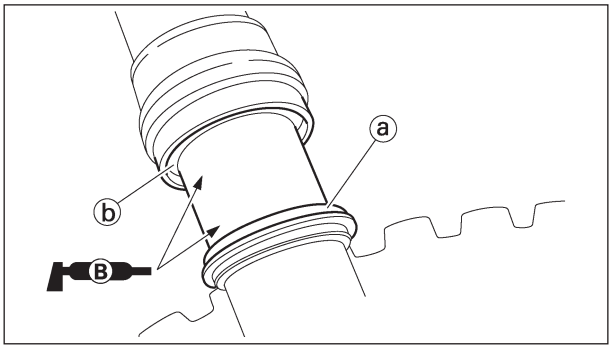

4. Регулировка:
   • Кольцевая гайка рулевой вилки

Последовательность регулировки кольцевой гайки:
- **Снимите фару.**
- **Снимите руль.**
- **Ослабьте кольцевую контргайку ①. Регулировку производите путем вращения кольцевой гайки ②.**

Специальный гаечный ключ:
YU-33975/90890-01403

СМАЗКА

Чтобы гарантировать плавное перемещение всех трущихся деталей, производите их смазку, согласно карте смазки, после обкатки и каждой гонки.

① Все тросы
② Ось рычага сцепления
③ Ось педали переключения передач
④ Оси подножек
⑤ Трущиеся детали рукоятки дроссельной заслонки
⑥ Приводную цепь
⑦ Оплетку тросов
⑧ Трос дроссельной заслонки
⑨ Трос привода сцепления
⑩ Трос рычага "горячего" пуска

A Моторным маслом компании YAMAHA или другим эквивалентным.

B Используйте моторное масло SAE 10W-30 или специальную смазку для приводных цепей.

C Нанесите небольшой слой консистентной смазки на литиевой основе.

ПРЕДОСТЕРЕЖЕНИЕ:

Всегда вытирайте избыточное количество смазки и избегайте ее попадания на тормозные диски.

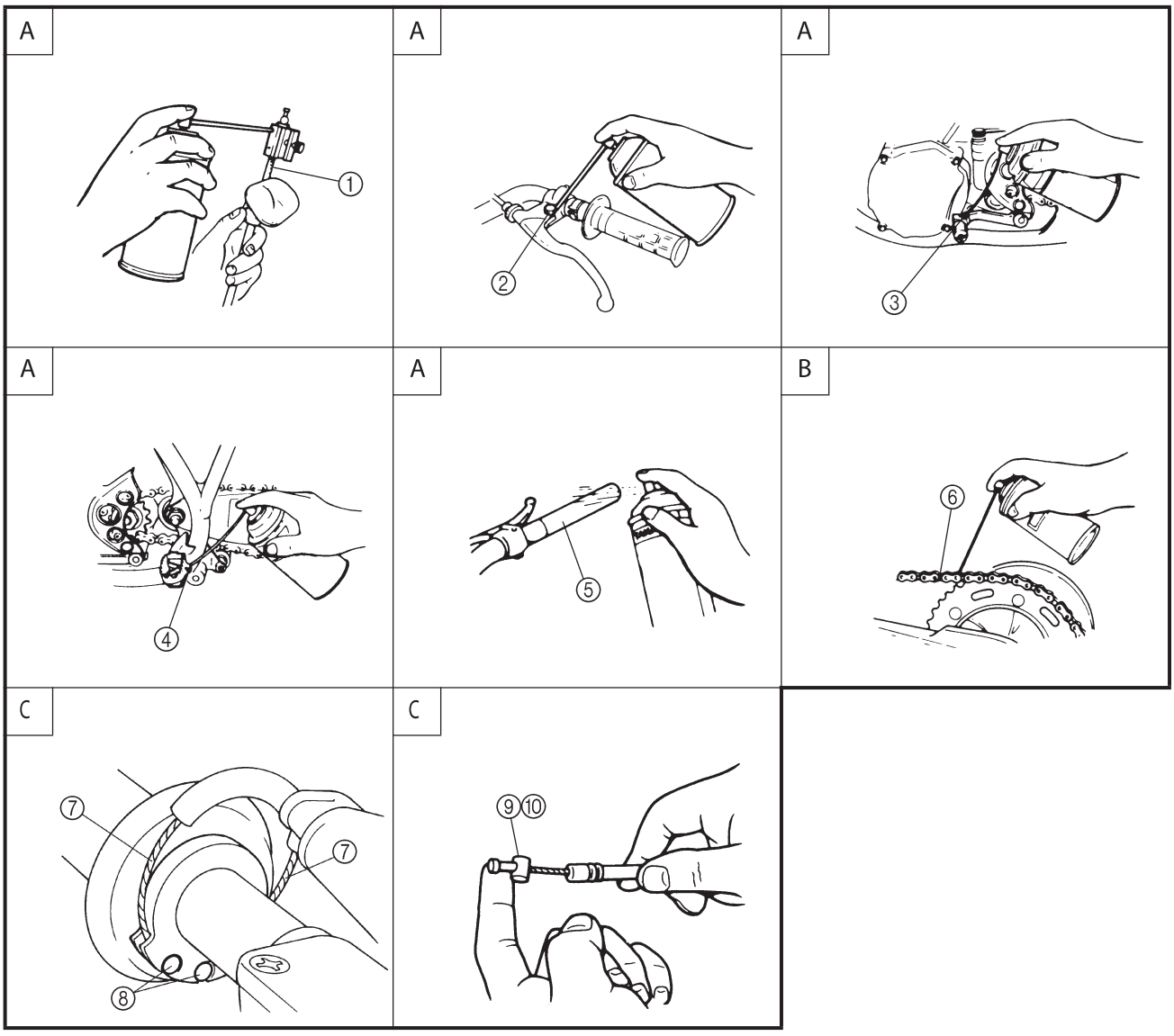

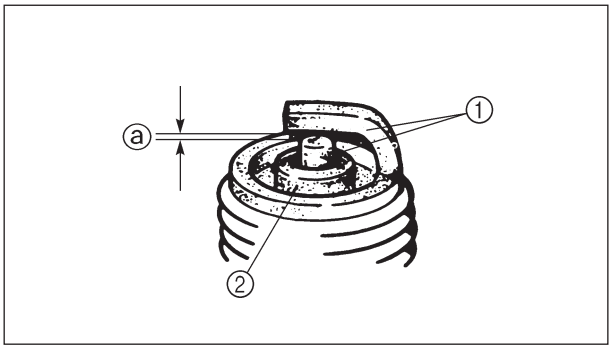

ЭЛЕКТРООБОРУДОВАНИЕ

ПРОВЕРКА СВЕЧЕЙ ЗАЖИГАНИЯ

1. Удаление:
   - Свеча зажигания
2. Осмотр и проверка:
   - Боковой электрод ①

     Износ / Повреждение → Замена
   - Центральный электрод ②

     Керамический изолятор вокруг центрального электрода каждой свечи должен быть слегка желтовато-коричневым (идеальный цвет при нормальной эксплуатации мотоцикла).

     Если цвет какой-либо свечи зажигания заметно отличается, это может означать неисправность двигателя. Проверьте состояние двигателя.

ПРИМЕЧАНИЕ:

При длительной работе двигателя ни низких оборотах, свеча зажигания покрывается нагаром даже при нормальной работе карбюратора.

3. Измерение:
   - Зазор между электродами свечи зажигания ⓐ

     Используйте круглый щуп для измерения зазора между электродами свечи зажигания.

     Измерение согласно спецификации.

Зазор между электродами свечи зажигания:
0,7 - 0,8 мм

4. При необходимости очистите свечу зажигания специальным очистителем.

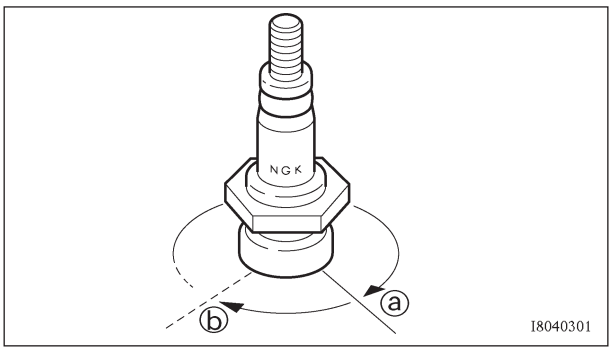

5. Затяжка:
   - Свеча зажигания — **13 Н*м**

ПРИМЕЧАНИЕ:

- Устанавливая свечу зажигания, очистите шайбу и прилегающие к ней поверхности.
- Перед закручиванием, наживите свечу зажигания рукой.

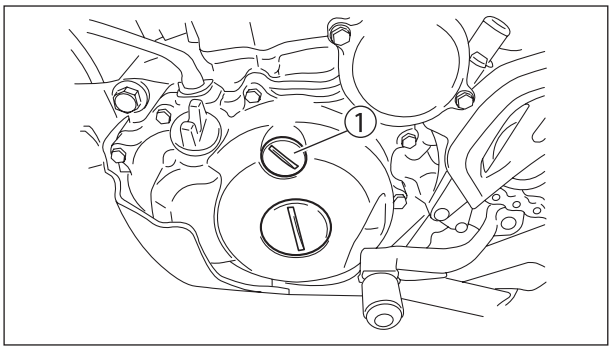

ПРОВЕРКА УСТАНОВКИ УГЛА ОПЕРЕЖЕНИЯ ЗАЖИГАНИЯ

1. Удаление:
   - Регулировка момента зажигания (1)

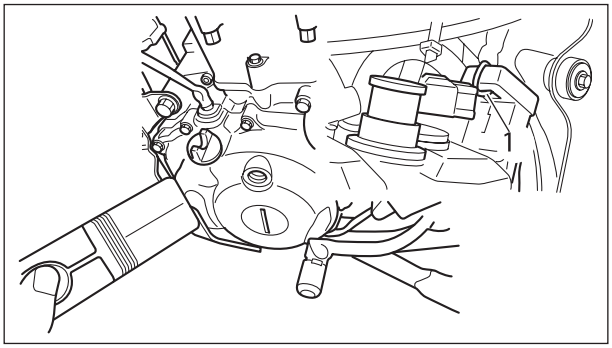

2. Установите:
   - Стробоскоп
   - Индуктивный тахометр

   Подключение к катушки зажигания (оранжевый провод (1)).

Стробоскоп:
YM-33277-A/90890-03141

3. Регулировка:
   - Частота вращения двигателя на холостом ходу

   Обратитесь к главе "РЕГУЛИРОВКА ХОЛОСТОГО ХОДА".

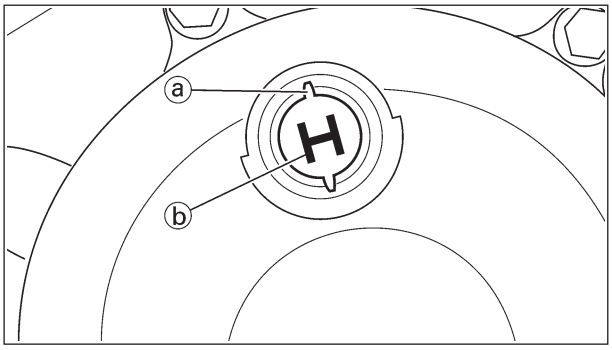

4. Проверка:
   - Момент зажигания

   Визуально проверьте совпадение меток.

   Неверный угол опережения зажигания → Проверка и установка угла опережения зажигания.

5. Установка:
   - Регулировка момента зажигания

ПРОВЕРКА И ЗАРЯДКА АККУМУЛЯТОРНОЙ БАТАРЕИ

⚠ ПРЕДУПРЕЖДЕНИЕ

Аккумуляторные батареи выделяют взрывоопасный газ водород и содержат ядовитый электролит на основе серной кислоты. Поэтому, всегда соблюдайте эти профилактические меры:

- **При работе с аккумуляторными батареями надевайте защитную одежду, перчатки и защитные очки.**
- **Зарядку аккумуляторных батарей производите в хорошо проветриваемых помещениях.**
- **Держите аккумуляторные батареи вдали от открытого огня, искр и т.д.**
- **НЕ КУРИТЕ, когда работаете или заряжаете аккумуляторные батареи.**
- **ХРАНИТЕ АККУМУЛЯТОРНЫЕ БАТАРЕИ И ЭЛЕКТРОЛИТ В МЕСТАХ, НЕДОСТУПНЫХ ДЛЯ ДЕТЕЙ.**
- **Избегайте контакта с электролитом, поскольку он может причинить серьезные ожоги и травмы.**

ПЕРВАЯ ПОМОЩЬ ПРИ КОНТАКТЕ: ПРИ ВНЕШНЕЙ ТРАВМЕ:

- **Кожа - промыть водой.**
- **Глаза - промывайте глаза водой в течение 15 минут и незамедлительно обратитесь к врачу.**

ПРИ ВНУТРЕННЕЙ ТРАВМЕ:

- **При попадании внутрь организма необходимо выпить большое количество воды, молока, сырое яйцо или растительного масла. Незамедлительно обратитесь к врачу.**

ПРЕДОСТЕРЕЖЕНИЕ:

Время зарядки, сила тока и напряжение при зарядке для необслуживаемых аккумуляторных батарей отличаются от обычных аккумуляторных батарей. Необслуживаемую аккумуляторную батарею необходимо заряжать, как объяснено на иллюстрациях. При зарядке аккумуляторной батареи уровень электролита может значительно понизиться. Поэтому, следите за аккумуляторной батареей, когда она заряжается.

ПРИМЕЧАНИЕ:

Так как необслуживаемые аккумуляторные батареи герметичны, то невозможно определить степень заряда аккумуляторной батареи измерением плотности электролита. Поэтому, степень заряда аккумуляторной батареи определяется вольтметром путем измерения напряжения.

1. Удаление:
   - Седло

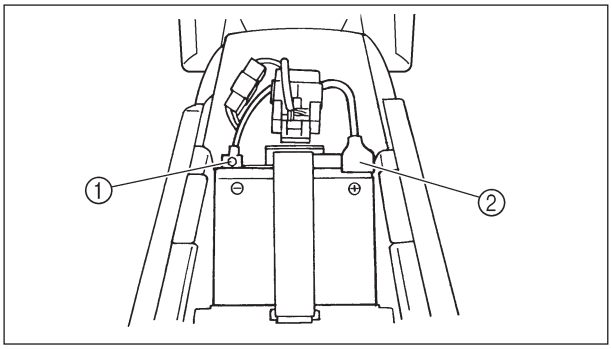

2. Разъединение:
   - Клеммы аккумуляторной батареи
     (from the battery terminals)

ПРЕДОСТЕРЕЖЕНИЕ:

Сначала отсоедините "отрицательную" клемму ①, а затем "положительную" клемму ②.

3. Удаление:
   - Крепление аккумуляторной батареи
   - Аккумуляторная батарея
4. Измерение:
   - Зарядка аккумуляторной батареи

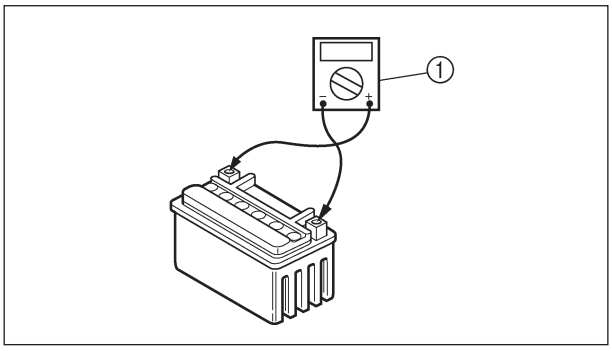

Последовательность измерений:

Подсоедините карманный тестер ① к полюсным наконечникам аккумуляторной батареи.

"Положительный" провод тестера к "положительному" полюсному наконечнику

"Отрицательный" провод тестера к "отрицательному" полюсному наконечнику

ПРИМЕЧАНИЕ:

- Проверять напряжение аккумуляторной батареи можно в момент зарядки. При этом необходимо отсоединить "положительную" клемму.
- Аккумуляторную батарею заряжать не требуется, если ее напряжение свыше 12,8 В.

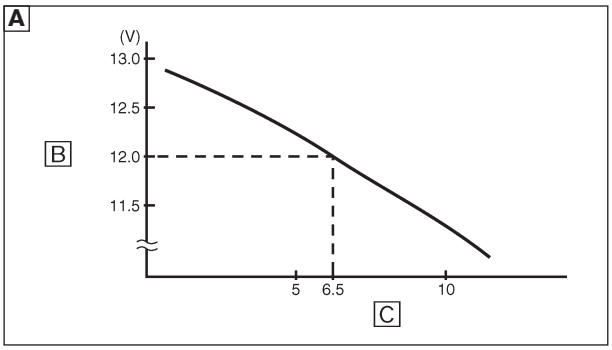

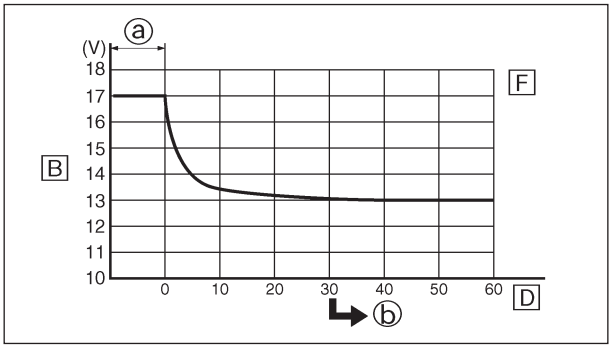

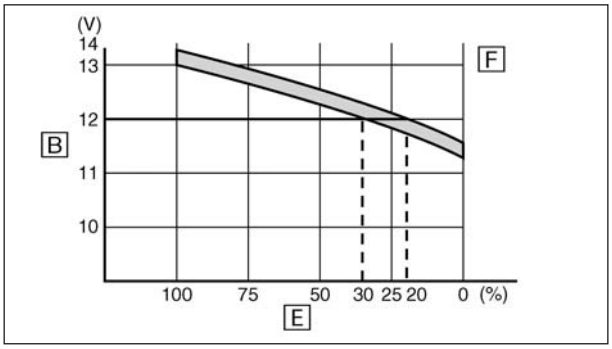

- Проверка степени заряженности аккумуляторной батареи, как показывает таблица на следующем примере.

Пример

Напряжение = 12,0 В

Время зарядки = 6,5 часов

Степень заряженности аккумуляторной батареи = 20 - 30%

A Отношение между напряжением и временем зарядки при 20 ˚C (Эти условия изменяются при изменении температуры, зависят от состояния пластин аккумуляторной батареи, от уровня электролита)

B Напряжение (без нагрузки)

C Время зарядки (час)

D Время (минуты)

E Условие зарядки батареи

F Температура окружающего воздуха 20 ˚C

ⓐ Зарядка

ⓑ Проверка напряжения.

5. Зарядка:
   - Аккумуляторная батарея
     (обратитесь к соответствующей иллюстрации)

⚠ ПРЕДУПРЕЖДЕНИЕ

Do not quick charge a battery.

ПРЕДОСТЕРЕЖЕНИЕ:

- **Не пытайтесь снять крышки аккумуляторов батареи.**
- **Не используйте для зарядки аккумляторной батареи зарядные устройства высокого тока.**
- **Если на зарядном устройстве невозможно отрегулировать ток зарядки, следите за тем, чтобы не перегрузить аккумуляторную батарею.**
- **При зарядке аккумуляторной батареи, убедитесь, что она снята с мотоцикла. (Если зарядку аккумуляторной батареи необходимо произвести, не снимая ее с мотоцикла, отсоедините клеммы).**
- **Чтобы уменьшить шанс искрообразования, не включайте зарядное устройство, когда оно подключено к аккумуляторной батарее. Включите его заранее.**

- **Перед снятием клемм зарядного устройства с аккумуляторной батареи, убедитесь, что оно выключено.**
- **Убедитесь, что контакт клемм зарядного устройства устойчив. При подсоединении зарядного устройства к клемме аккумулятора, подвергнутой коррозии, возможно проскакивание искры.**
- **Если при зарядке аккумуляторная батарея разогревается, отключите зарядное устройство и дайте ей остыть, затем можете подключать снова. Горячие аккумуляторные батареи могут взрываться!**
- **Как видно из следующей иллюстрации, напряжение аккумуляторной батареи после ее зарядки стабилизируется на протяжении 30 минут. Поэтому, перед тем как производить измерение напряжения аккумуляторной батареи, подождите примерно 30 минут.**

Для зарядки аккумуляторной батареи используйте зарядное устройство переменного напряжения.

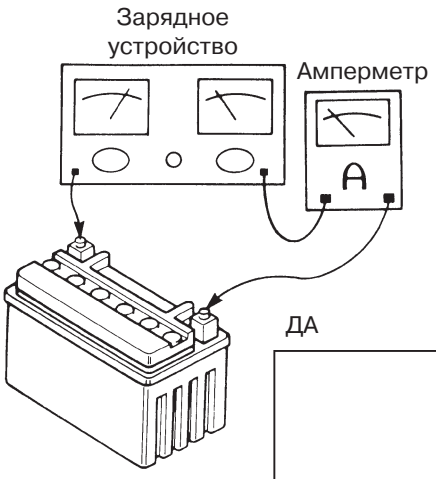

Измерьте напряжение аккумуляторной батареи до ее зарядки.

↓

Подсоедините зарядное устройство с амперметром и начните заряжать аккумуляторную батарею.

↓

Сила тока выше, чем указанная на аккумуляторной батарее?

ДА → Установите таймер времени зарядки?

НЕТ → Отрегулируйте напряжение зарядки до 20 - 25 В.

↓

Контролируйте силу тока в течение 3 - 5 минут. Рекомендованная сила тока превышена?

ДА → Установите таймер времени зарядки?

НЕТ → Если сила тока не превышает стандартную силу тока зарядки после 5 минут, замените аккумуляторную батарею.

Установите таймер времени зарядки?
Обратитесь к главе "ПРОВЕРКА И ЗАРЯДКА АККУМУЛЯТОРНОЙ БАТАРЕИ".

↓

Если требуемое время зарядки превышает 5 часов, желательно проверить силу тока зарядки после 5 часов. Если есть любое изменение силы тока, корректируйте напряжение, чтобы получить стандартную силу тока зарядки.

↓

Перед измерением напряжения не подключайте никакие потребители на протяжении 30 минут.
12,8 В → Зарядка закончена.
12,0 - 12,7 В →Требуется повторная зарядка.
Ниже 12 В → Замена аккумуляторной батареи.

ПРИМЕЧАНИЕ:

Перед измерением напряжения не подключайте никакие потребители на протяжении 30 минут.

ПРИМЕЧАНИЕ:

Установите напряжение зарядки 16-17 В. (Если напряжение будет ниже, аккумуляторная батарея зарядится недостаточно. Если напряжение будет выше, аккумуляторная батарея быстро выйдет из строя).

ПРОВЕРКА И ЗАРЯДКА АККУМУЛЯТОРНОЙ БАТАРЕИ

Для зарядки аккумуляторной батареи используйте зарядное устройство переменного напряжения.

Измерьте напряжение аккумуляторной батареи до ее зарядки.

ПРИМЕЧАНИЕ:

Перед измерением напряжения не подключайте никакие потребители на протяжении 30 минут.

Подсоедините зарядное устройство с амперметром и начните заряжать аккумуляторную батарею.

Сила тока выше, чем указанная на аккумуляторной батарее?

ДА

НЕТ

Зарядите батарею, пока напряжение зарядки не достигает 15 В.

Этот тип зарядного устройства аккумуляторной батареи не может зарядить необслуживаемую аккумуляторную батарею. Рекомендуется использовать зарядное устройство переменного напряжения.

ПРИМЕЧАНИЕ:

Установите максимальное время зарядки - 20 часов.

Перед измерением напряжения не подключайте никакие потребители на протяжении 30 минут.
12,8 В → Зарядка закончена.
12,0 - 12,7 В → Требуется повторная зарядка.
Ниже 12 В → Замена аккумуляторной батареи.

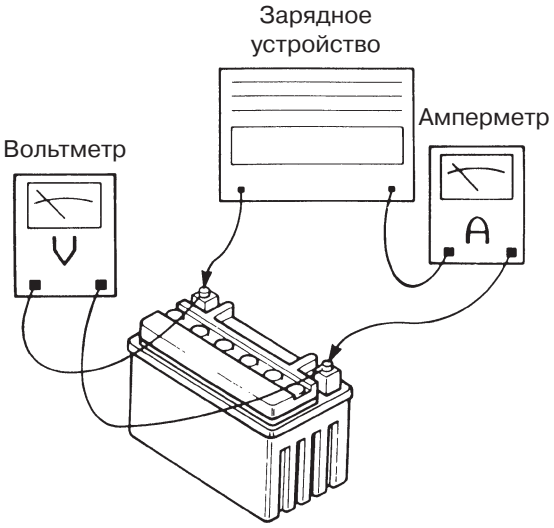

ПРЕДОСТЕРЕЖЕНИЕ:

Для зарядки необслуживаемых аккумуляторных батарей не применяйте зарядные устройства постоянной силы тока.

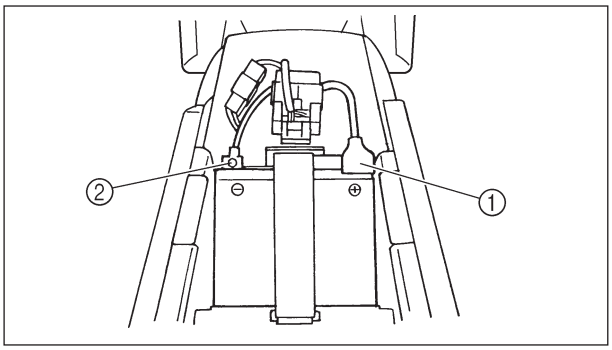

6. Установка:
   - Аккумуляторная батарея
   - Крепление аккумуляторной батареи
7. Соединение:
   - Клеммы аккумуляторной батареи (to the battery terminals)

ПРЕДОСТЕРЕЖЕНИЕ:

Сначала подсоедините "положительную" клемму ①, затем "отрицательную" клемму ②.

8. Проверка:
   - Клеммы аккумуляторной батареи.
     Очистите загрязнения при помощи щетки.
     Проверьте, не ослаблено ли соединение.
9. Смазка:
   - Клеммы аккумуляторной батареи.

	Рекомендуемая смазка: **Смазка на основе лития (общего назначения)**

10. Установка:
    - Седло EAS00181

Проверка плавких предохранителей

ПРЕДОСТЕРЕЖЕНИЕ:

Во избежание короткого замыкания электрических цепей, всегда поворачивайте ключ замка зажигания в положение OFF (ВЫКЛ), когда проверяете или меняете плавкие предохранители.

1. Удаление:
   - Седло
   - Крышка блока предохранителей.
2. Проверка:
   - Непрерывность

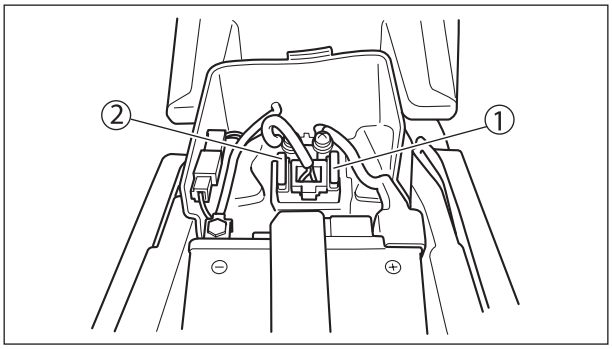

Последовательность проверки:

- Удаление предохранителя ①.
- Подсоедините карманный тестер к предохранителю и проверьте на обрыв электрической цепи.

ПРИМЕЧАНИЕ:

Установите переключатель карманного тестера в положение "Ω X 1".

	Карманный тестер: **YU-3112-C/90890-03112**

- Если карманный тестер показывает "∞", замените плавкий предохранитель.

② Запасной предохранитель.

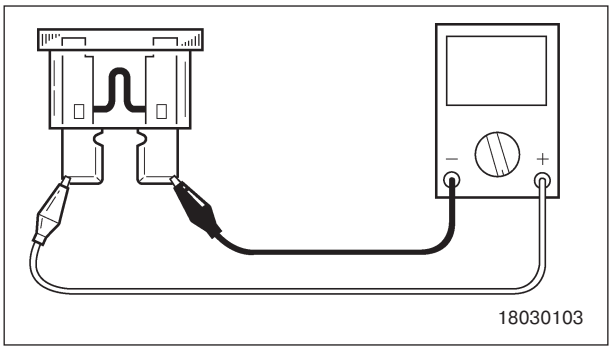

3. Замена:
   • Перегоревший предохранитель

Порядок замены:

- Установите ключ зажигания в положение OFF (ВЫКЛ).
- Установите новый плавкий предохранитель, соответствующий силе тока.
- Проверьте электрическую цепь на предмет короткого замыкания.
- Если предохранитель снова перегорел, проверьте электрическую цепь.

Пункты	Определение силы тока	Q'ty
Главный предохранитель		1

⚠ ПРЕДУПРЕЖДЕНИЕ

Запрещается использовать предохранители, отличающиеся по номинальному току от штатных предохранителей. Использование плавких предохранителей отличающихся по силе тока от номинальных, может стать причиной серьезных повреждений электрической цепи или неправильной работе электроприборов, а также стать причиной пожара.

4. Установка:
   • Крышка блока предохранителей.
   • Седло

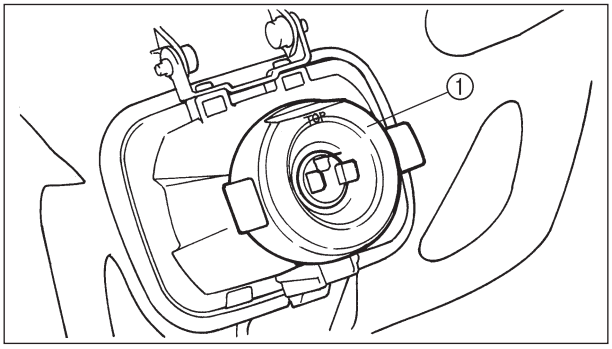

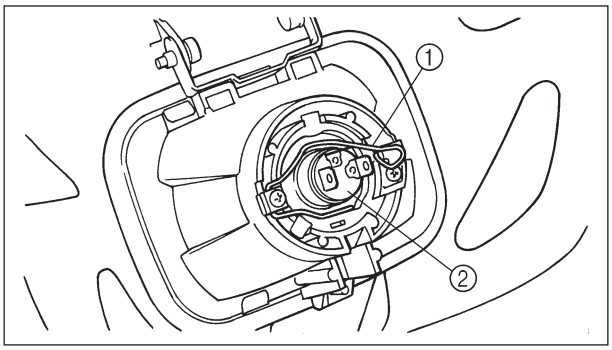

ЗАМЕНА ЛАМП ФАР

1. Удаление:
   • Фара

   Обратитесь к главе "СЕДЛО, ТОПЛИВНЫЙ БАК И БОКОВЫЕ КОЖУХИ"
2. Удаление:
   • Крышка держателя лампы фары ①.
3. Разборка:
   • Держатель лампы фары ①
4. Удаление:
   • Лампа фары ②

⚠ ПРЕДУПРЕЖДЕНИЕ

Так как лампа очень сильно разогревается, держите огнеопасные предметы как можно дальше и не дотрагивайтесь руками, пока она не остынет.

5. Установка:
   - Новая лампа фары **New**

     Установите новую лампу и зафиксируйте её в держателе.

ПРЕДОСТЕРЕЖЕНИЕ:

Не прикасайтесь к стеклянному баллону лампы, чтобы не испачкать его маслом, иначе это отрицательно повлияет на прозрачность стекла, яркость свечения лампы и срок её службы. Если стеклянный баллон лампы фары загрязнен, протрите его мягкой чистой тканью со спиртом.

6. Установите:
   - Держатель лампы фары
7. Установка:
   - Крышка держателя лампы фары
8. Установка:
   - Фара **7 Н*м**

     Обратитесь к главе "СЕДЛО, ТОПЛИВНЫЙ БАК И БОКОВЫЕ КОЖУХИ"

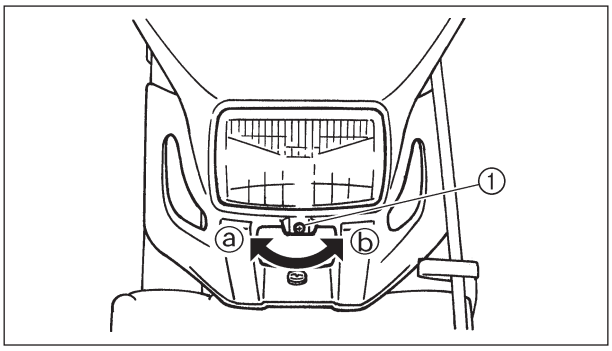

РЕГУЛИРОВКА ЛАМПЫ ФАРЫ

1. Регулировка:
   - Лампа фары (вертикально)

Порядок проведения регулировки:
- Вращайте регулировочный винт ① в направлении ⓐ или ⓑ.

Направление ⓐ	Луч фары поднят
Направление ⓑ	Луч фары опущен

Установка задней подвески:

Настройка задней подвески должна осуществляться с учетом массы седока, пробега мотоцикла, износа приводной цепи.

Настройка задней подвески включает в себя следующие два фактора:

1. Настройка предварительного сжатия пружины
   - Измените длину пружины.
   - Замените пружину.
2. Настройка демпфирующего усилия
   - Изменение демпфирующего усилия отбоя.
   - Изменение демпфирующего усилия сжатия.

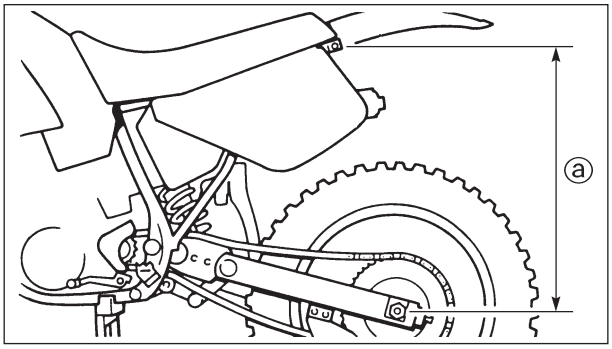

Выбор длины

1. Вывесите заднее колесо и измерьте расстояние от крыла до оси вращения колеса.

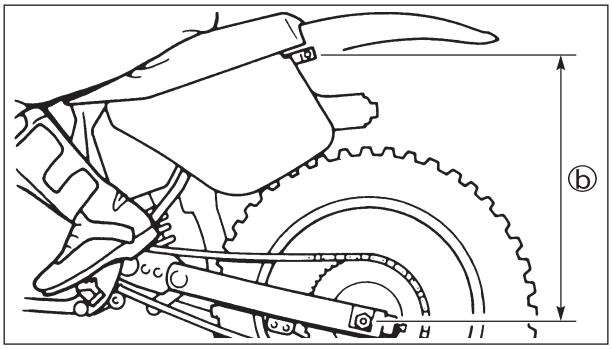

2. Снимите мотоцикл с подставки, посадите седока и измерьте расстояние от крыла до оси вращения колеса.

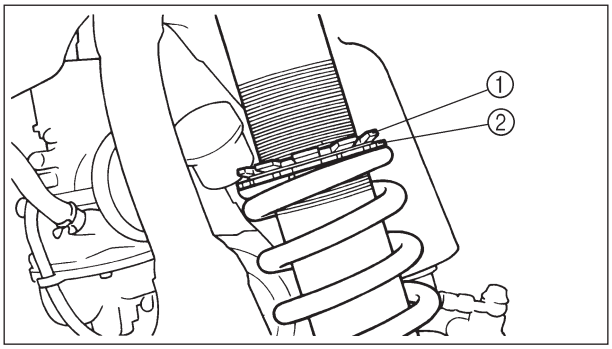

3. Ослабьте контргайку ① и произведите регулировку путем поворота регулировочного кольца ②, чтобы достигнуть стандартной величины, путем вычитания расстояния при свободно вывешенном колесе, и при мотоцикле, установленном на опорную поверхность с сидящим на нем седоком.

Стандарт:
90 - 100 мм

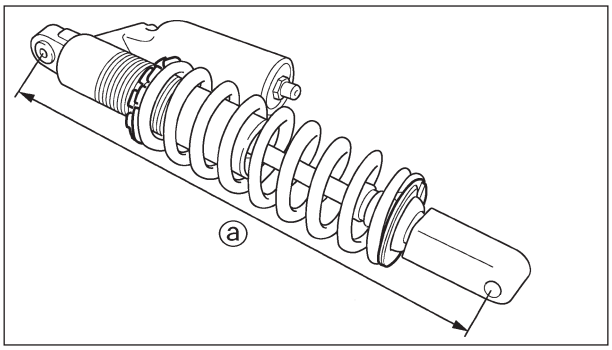

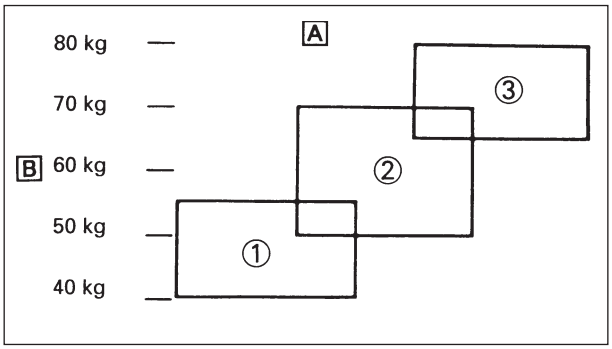

ПРЕДОСТЕРЕЖЕНИЕ:

Если Вы хотите использовать другой амортизатор, необходимо соблюдать его длину, в противном случае это может привести к поломке деталей. Никогда не используйте амортизатор с габаритной длиной больше, чем стандартный.

Длина стандартного амортизатора:
487,5 мм

A Зависимость пружины от веса

B Вес седока

① Мягкая

② Стандартная

③ Жесткая

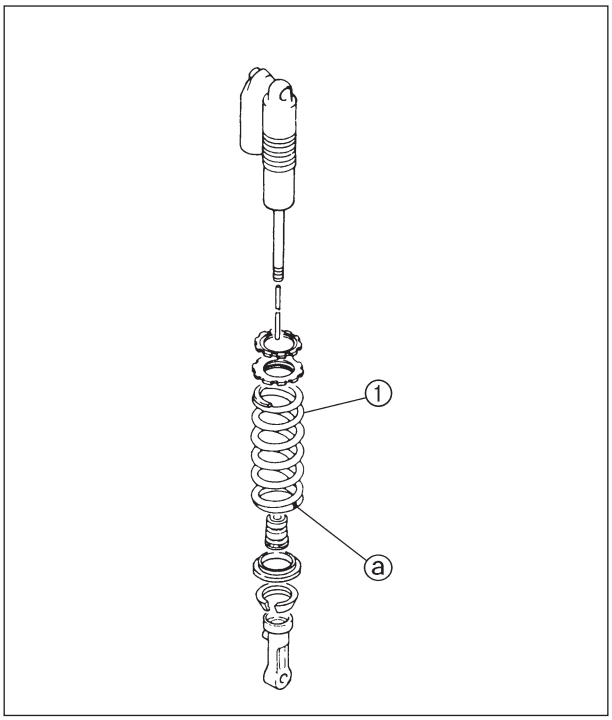

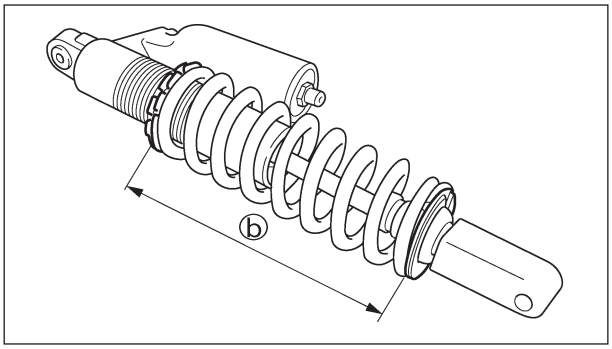

Тип	Норма	Оригинальный номер пружины	Цвет/Точка	Длина свободной пружины
Мягкая	4,3	5UN-22212-00	Коричневый/1	260
	4,5	5UN-22212-10	Зеленый/1	260
	4,7	5UN-22212-20	Красный/1	260
STD	4.9	5UN-22212-30	Черный/1	260
	5.1	5UN-22212-40	Синий/1	260
STD	5.3	5UN-22212-50	Желтый/1	260
Жесткая	5.7	5UN-22212-70	Белый/1	260

ПРИМЕЧАНИЕ:

Маркировка цветом наносится в конце пружины.

Степень регулировки

- Пружина заднего амортизатора (1)

ДЛИННА СВОБОДНОЙ ПРУЖИНЫ	ПРЕДЕЛЫ РЕГУЛИРОВАНИЯ (b)
260 мм	**237,5 - 258,5 мм**

Настройка подвески

- Передняя вилка

ПРИМЕЧАНИЕ:

- If any of the following symptoms is experienced with the standard position as the base, make resetting by reference to the adjustment procedure given in the same chart.
- Перед каким - либо изменением, установите расстояние в стандартный предел 90 - 100 мм.

Признак	Секция				Проверить	Регулировка
	Прыжок	Большой промежуток	Средний промежуток	Маленький промежуток		
Жесткий во всем диапазоне	○	○	○		Демпфирующее усилие сжатия Уровень масла Пружина	Поверните регулятор против часовой стрелки (приблизительно на 2 щелчка), чтобы уменьшить демпфирование. Уровень масла уменьшается примерно на 5 - 10 мм. Замените мягкую пружину.
Неплавное движение на всем диапазоне	○	○	○	○	Внешняя труба Внутренняя труба Под крутящим моментом затяжки кронштейна	Проверьте на наличие любых изгибов, вмятин и других повреждений. Если таковые имеются, замените затронутые части. Затяните рекомендуемым моментом.
Слабое начальное движение				○	Демпфирующее усилие отбоя Сальник	Поверните регулятор против часовой стрелки (приблизительно на 2 щелчка), чтобы уменьшить демпфирование. Смазывайте сальники маслом.
Мягкий во всем диапазоне, пробой	○	○			Демпфирующее усилие сжатия Уровень масла Пружина	Поверните регулятор по часовой стрелке (приблизительно на 2 щелчка), чтобы увеличить демпфирование. Уровень масла увеличивается примерно на 5 - 10 мм. Замените мягкую пружину.
Жесткий к концу хода	○				Уровень масла	Выровняйте уровень масла до 5 мм.
Мягкий к концу хода, пробой	○				Уровень масла	Выровняйте уровень масла до 5 мм.
Жестки в начале хода	○	○	○	○	Демпфирующее усилие сжатия	Поверните регулятор против часовой стрелки (приблизительно на 2 щелчка), чтобы уменьшить демпфирование.
Низкий перед, имея тенденцию понизить переднее положение			○	○	Демпфирующее усилие сжатия Демпфирующее усилие отбоя Баланс с задним концом Уровень масла	Поверните регулятор по часовой стрелке (приблизительно на 2 щелчка), чтобы увеличить демпфирование. Поверните регулятор против часовой стрелки (приблизительно на 2 щелчка), чтобы уменьшить демпфирование. Длинна 95 - 100 мм когда 1 седок сидит сзади. Выровняйте уровень масла до 5 мм.
"Навязчивый" перед, имея тенденцию повысить переднее положение			○	○	Демпфирующее усилие сжатия Баланс с задним концом Пружина Уровень масла	Поверните регулятор против часовой стрелки (приблизительно на 2 щелчка), чтобы уменьшить демпфирование. Длинна 95 - 100 мм когда 1 седок сидит сзади. when one passenger is astride seat (upper rear posture). Замените мягкую пружину. Уровень масла уменьшается примерно на 5 - 10 мм.

- Задний амортизатор

ПРИМЕЧАНИЕ:

- Если любой из следующих признаков испытан со стандартным положением, делайте регулировку в отношении процедуры регулирования, данной в той же самой карте.
- Регулируйте демпфирование отбоя в 2 - щелка.
- Регулируйте демпфирование отбоя в 1 - щелчок.
- Регулируйте демпфирование сжатия на 1/6 - поворота.

Признак	Секция				Проверить	Регулировка
	Прыжок	Большой промежуток	Средний промежуток	Маленький промежуток		
Жесткий, имеет тенденцию к уменьшению			○	○	Демпфирующее усилие отбоя Установка длинны пружины	Поверните регулятор против часовой стрелки (приблизительно на 2 щелчка), чтобы уменьшить демпфирование. Рекомендованная длинна 90 - 100 мм, когда седок сидит на мотоцикле.
Непостоянный			○	○	Демпфирующее усилие отбоя Низкое демпфирующее усилие сжатия Пружина	Поверните регулятор по часовой стрелке (приблизительно на 2 щелчка), чтобы увеличить демпфирование. Поверните регулятор по часовой стрелке (приблизительно на 1 щелчок), чтобы увеличить демпфирование. Замените мягкую пружину.
Тяжело при перемещении			○	○	Демпфирующее усилие отбоя Пружина	Поверните регулятор против часовой стрелки (приблизительно на 2 щелчка), чтобы уменьшить демпфирование. Замените мягкую пружину.
Плохое сцепление с дорогой				○	Демпфирующее усилие отбоя Низкое демпфирующее усилие сжатия Высокое демпфирующее усилие Установка длины пружины Пружина	Поверните регулятор против часовой стрелки (приблизительно на 2 щелчка), чтобы уменьшить демпфирование. Поверните регулятор по часовой стрелке (приблизительно на 1 щелчка), чтобы увеличить демпфирование. Поверните регулятор по часовой стрелке (приблизительно на 1/6 щелчок), чтобы увеличить демпфирование. Рекомендованная длинна 90 - 100 мм , когда седок сидит на мотоцикле. Замените мягкую пружину.
Пробой	○	○			Высокое демпфирующее усилие Установка длины пружины Пружина	Поверните регулятор по часовой стрелке (приблизительно на 1/6 поворота), чтобы увеличить демпфирование. Рекомендованная длинна 90 - 100 мм , когда седок сидит на мотоцикле. Замените мягкую пружину.
Подпрыгивание	○	○			Демпфирующее усилие отбоя Пружина	Поверните регулятор по часовой стрелке (приблизительно на 2 щелчка), чтобы увеличить демпфирование. Замените мягкую пружину.
Жесткая установка	○	○			Высокое демпфирующее усилие Установка длины пружины Пружина	Поверните регулятор против часовой стрелки (приблизительно на 1/6 поворота), чтобы уменьшить демпфирование. Длинна 95 - 100 мм когда 1 седок сидит сзади. Замените мягкую пружину.